五　段　の　部（45人）

（第5試合場）

福島県	佐藤　晋作	1
茨城県	吉原　建治	2
沖縄県	上原真理枝	3
宮城県	竹田　孝一	4
群馬県	大島　正芳	5
秋田県	根本　暢幸	6
新潟県	今井　博夫	7
宮城県	鈴木　寛章	8
神奈川県	大塚　優哉	9
埼玉県	齋藤　聡	10
山形県	中川　千夏	11
福島県	山下とも子	12
東京都	水野　大	13
山形県	菅野　進	14
愛媛県	上坂　博章	15
福島県	三谷　博	16
千葉県	羽渕美賀子	17
宮城県	畑　健一郎	18
和歌山県	山本　潔美	19
福島県	舘川　浩	20
埼玉県	青木　四郎	21
山形県	日下部一之	22
神奈川県	江口　俊介	23

（第6試合場）
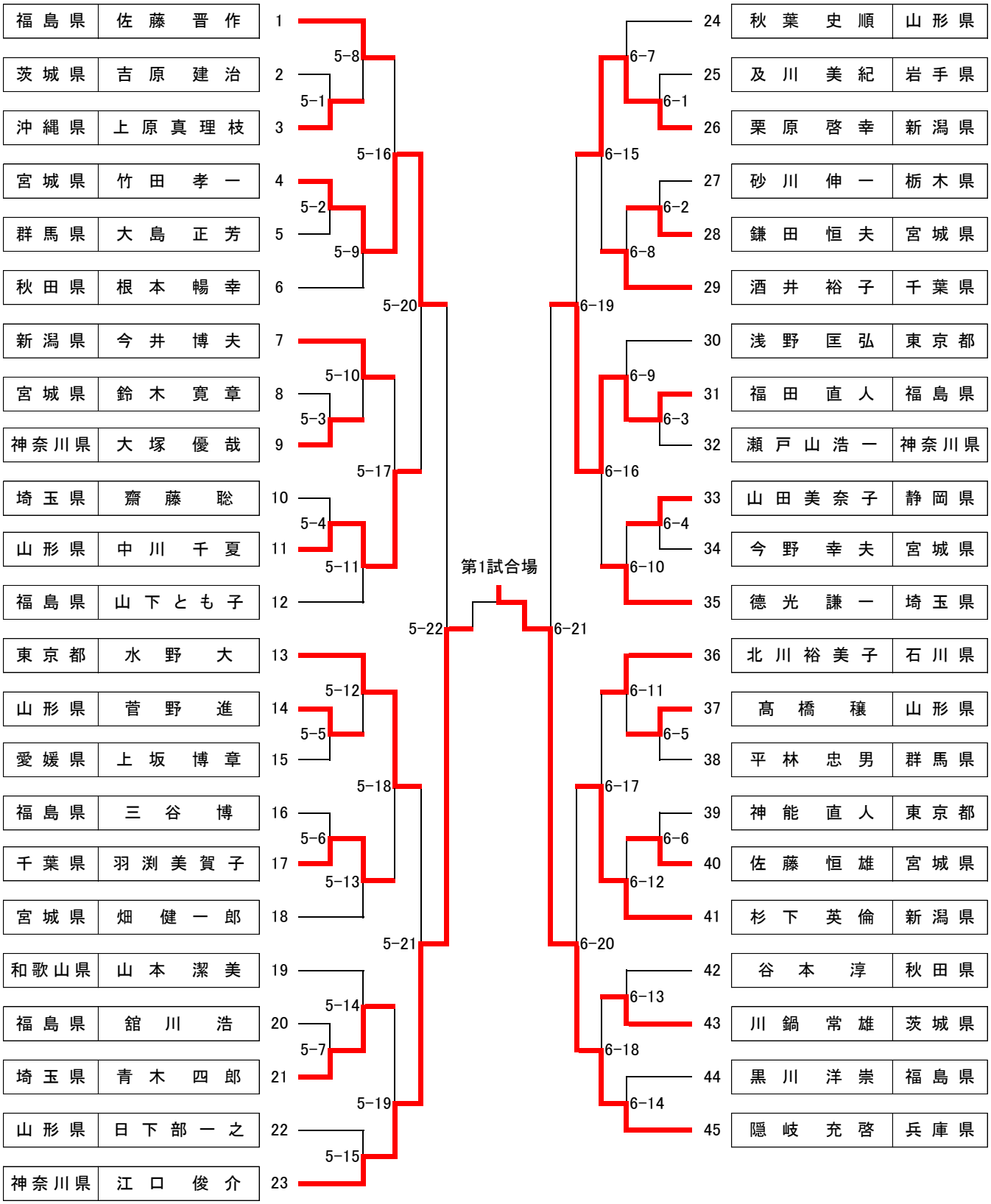
24	秋葉　史順	山形県
25	及川　美紀	岩手県
26	栗原　啓幸	新潟県
27	砂川　伸一	栃木県
28	鎌田　恒夫	宮城県
29	酒井　裕子	千葉県
30	浅野　匡弘	東京都
31	福田　直人	福島県
32	瀬戸山浩一	神奈川県
33	山田美奈子	静岡県
34	今野　幸夫	宮城県
35	徳光　謙一	埼玉県
36	北川裕美子	石川県
37	髙橋　穣	山形県
38	平林　忠男	群馬県
39	神能　直人	東京都
40	佐藤　恒雄	宮城県
41	杉下　英倫	新潟県
42	谷本　淳	秋田県
43	川鍋　常雄	茨城県
44	黒川　洋崇	福島県
45	隠岐　充啓	兵庫県