二　段　の　部（54人）

（第5試合場）

岩手県	関口　侑	1
東京都	菊川　愛美	2
山形県	軽部　修	3
宮城県	阿部真佑子	4
兵庫県	千原あかね	5
東京都	坂口　雄紀	6
東京都	高木　優樹	7
福島県	山下　方俊	8
宮城県	畠山　皓大	9
群馬県	細村　正勝	10
東京都	金澤　陽磨	11
青森県	木村　祥司	12
山形県	鈴木小百合	13
東京都	福井　貴明	14
秋田県	和泉　春菜	15
富山県	酒井　直也	16
宮城県	星野　和巳	17
埼玉県	小嶋　嘉彦	18
岩手県	村上　大輔	19
東京都	葉山　愛	20
東京都	菅谷　愛	21
宮城県	山下　祐欣	22
青森県	印口　颯人	23
東京都	高田　祥生	24
千葉県	本多　節子	25
岩手県	辻山　廉	26
福島県	大橋英梨奈	27

（第6試合場）
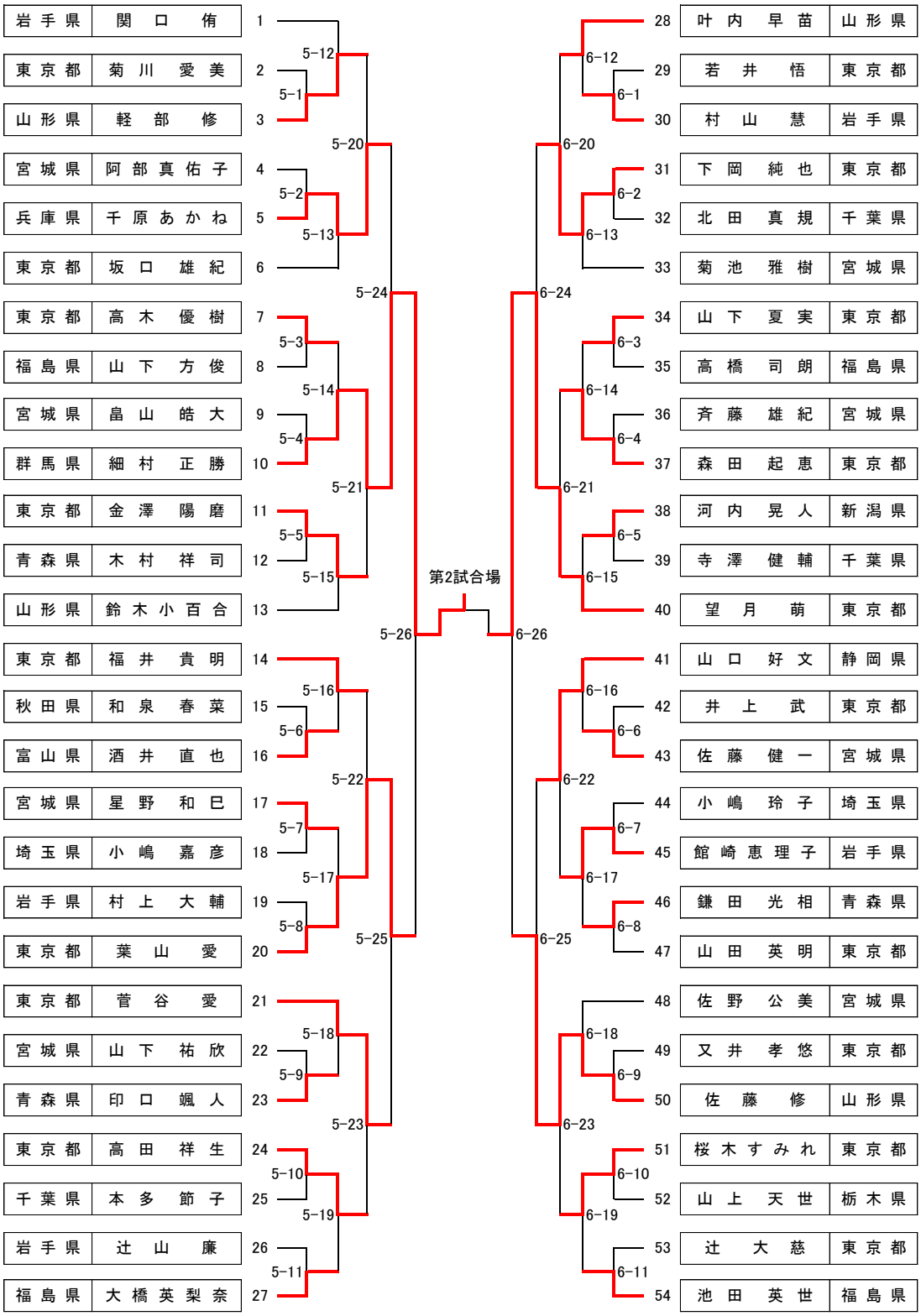
28	叶内　早苗	山形県
29	若井　悟	東京都
30	村山　慧	岩手県
31	下岡　純也	東京都
32	北田　真規	千葉県
33	菊池　雅樹	宮城県
34	山下　夏実	東京都
35	高橋　司朗	福島県
36	斉藤　雄紀	宮城県
37	森田　起恵	東京都
38	河内　晃人	新潟県
39	寺澤　健輔	千葉県
40	望月　萌	東京都
41	山口　好文	静岡県
42	井上　武	東京都
43	佐藤　健一	宮城県
44	小嶋　玲子	埼玉県
45	館崎恵理子	岩手県
46	鎌田　光相	青森県
47	山田　英明	東京都
48	佐野　公美	宮城県
49	又井　孝悠	東京都
50	佐藤　修	山形県
51	桜木すみれ	東京都
52	山上　天世	栃木県
53	辻　大慈	東京都
54	池田　英世	福島県