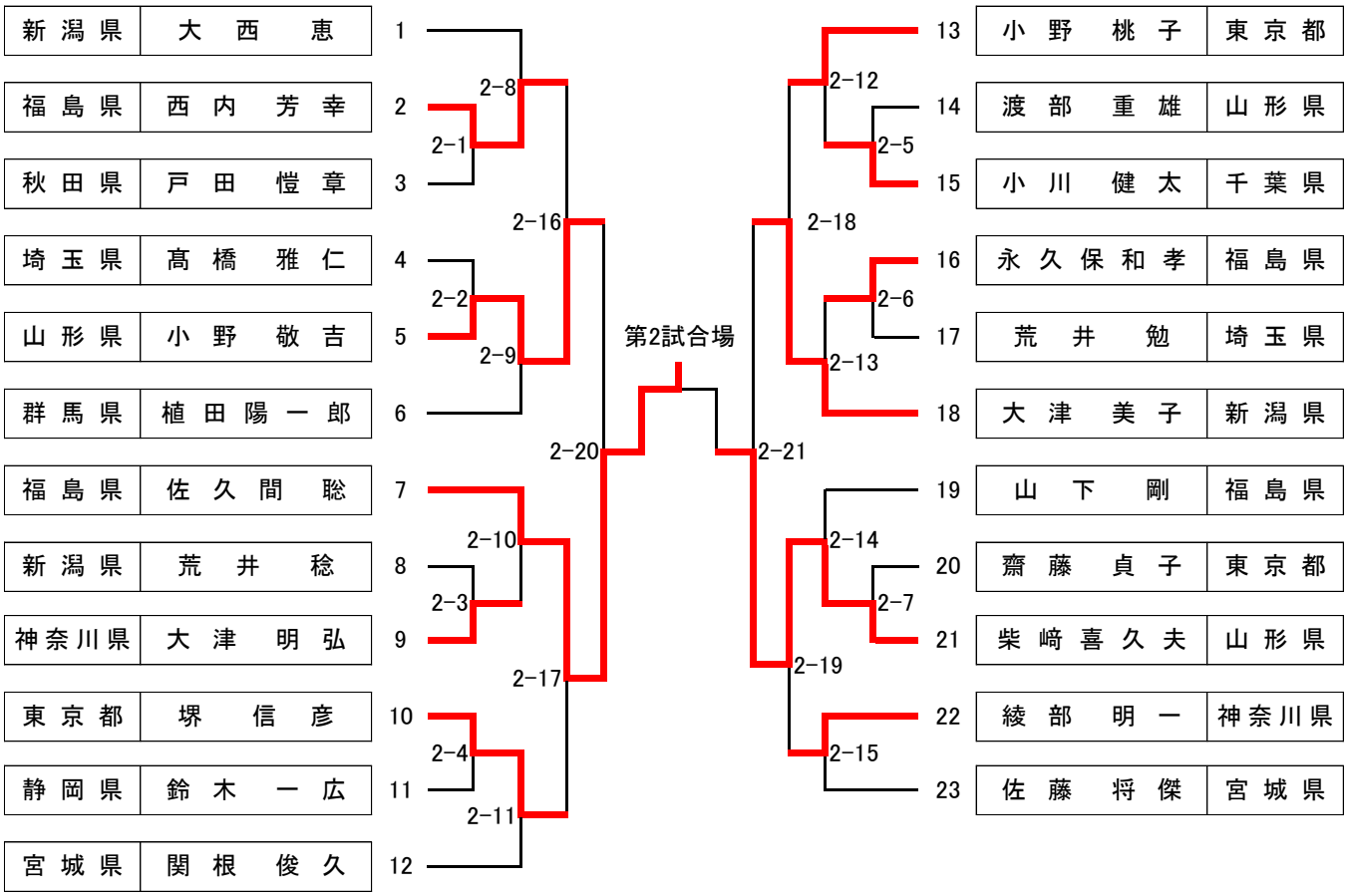六　段　の　部（23人）
（第２試合場）