三　段　の　部（55人）

（第3試合場）

宮城県	半田　洋一	1
新潟県	三井田　冨士夫	2
東京都	佐藤　和紀	3
埼玉県	山中　延浩	4
新潟県	田口　玲子	5
茨城県	照沼　央	6
山形県	菅原　毅	7
東京都	村松　孝則	8
秋田県	村上　宙思	9
宮城県	渡邊　王志	10
千葉県	廣江　聡	11
福島県	大平　教雄	12
岩手県	佐々木　淳	13
東京都	海寶　丈彰	14
秋田県	トリスティン・ディーン	15
東京都	阪口　裕子	16
群馬県	丹羽　惠一	17
宮城県	岡村　厚志	18
埼玉県	中島佑規子	19
茨城県	甲斐咲也香	20
東京都	吉田浩太郎	21
宮城県	山根　勲	22
東京都	原　大祐	23
福島県	大久保　穣	24
千葉県	土田　翔太	25
新潟県	佐藤　衛	26
東京都	桜井　瞭	27
山形県	村山　政隆	28

（第4試合場）
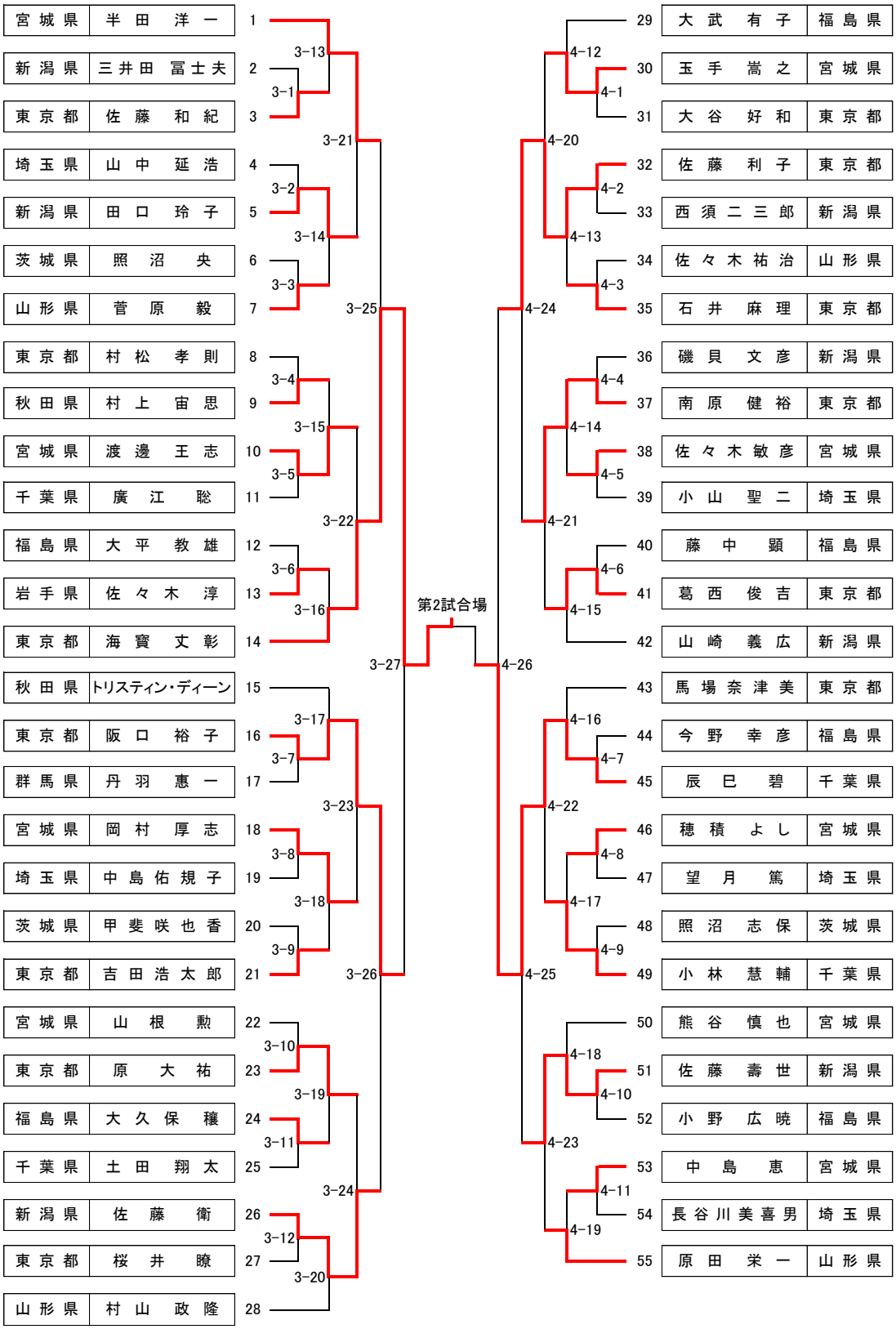
29	大武　有子	福島県
30	玉手　嵩之	宮城県
31	大谷　好和	東京都
32	佐藤　利子	東京都
33	西須二三郎	新潟県
34	佐々木祐治	山形県
35	石井　麻理	東京都
36	磯貝　文彦	新潟県
37	南原　健裕	東京都
38	佐々木敏彦	宮城県
39	小山　聖二	埼玉県
40	藤中　顕	福島県
41	葛西　俊吉	東京都
42	山崎　義広	新潟県
43	馬場奈津美	東京都
44	今野　幸彦	福島県
45	辰巳　碧	千葉県
46	穂積　よし	宮城県
47	望月　篤	埼玉県
48	照沼　志保	茨城県
49	小林　慧輔	千葉県
50	熊谷　慎也	宮城県
51	佐藤　壽世	新潟県
52	小野　広暁	福島県
53	中島　恵	宮城県
54	長谷川美喜男	埼玉県
55	原田　栄一	山形県