初　段　の　部（35人）
（ 第六試合場 ）

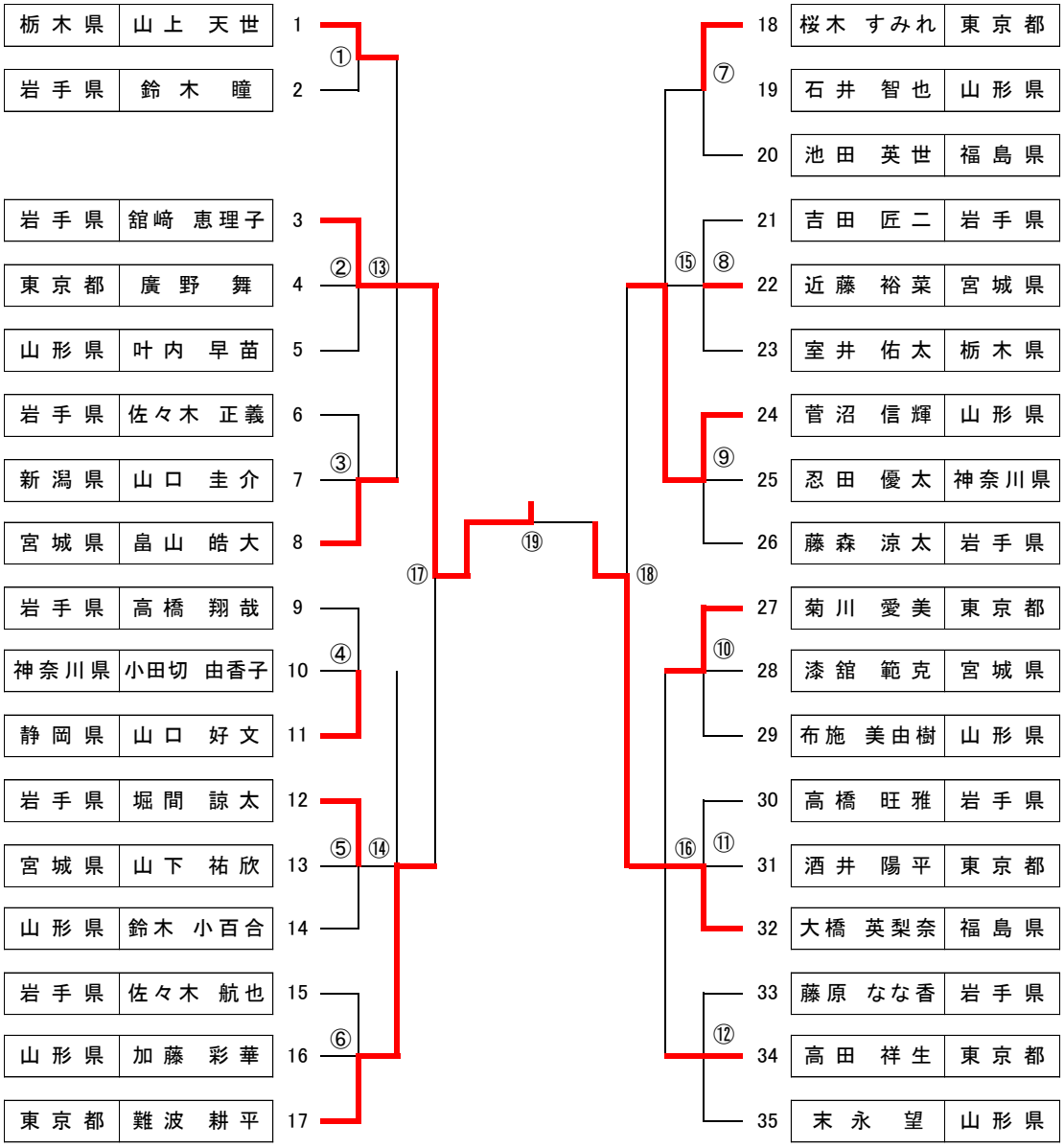

二位　1名　　三位　2名