四　段　の　部（47人）

（第3試合場）

1	新潟県	草間　大介
2	秋田県	沓澤　辰雄
3	岩手県	齋藤　学
4	宮城県	渡邊　王志
5	埼玉県	出口　正人
6	秋田県	草刈　美保
7	福島県	小崎　学
8	千葉県	向後　佑紀
9	宮城県	中島　恵
10	東京都	南原　健裕
11	岩手県	糸川　拓真
12	山形県	伊藤　博記
13	新潟県	田辺　康彦
14	山形県	松田　大樹
15	埼玉県	須長　昇一
16	宮城県	中島　英律
17	京都府	遠藤　義和
18	福島県	金成　厚子
19	富山県	森　逸人
20	山形県	海老名昭夫
21	東京都	安孫子　幸
22	宮城県	石塚　裕明
23	群馬県	七五三木　喬
24	秋田県	洞口　拓

（第4試合場）
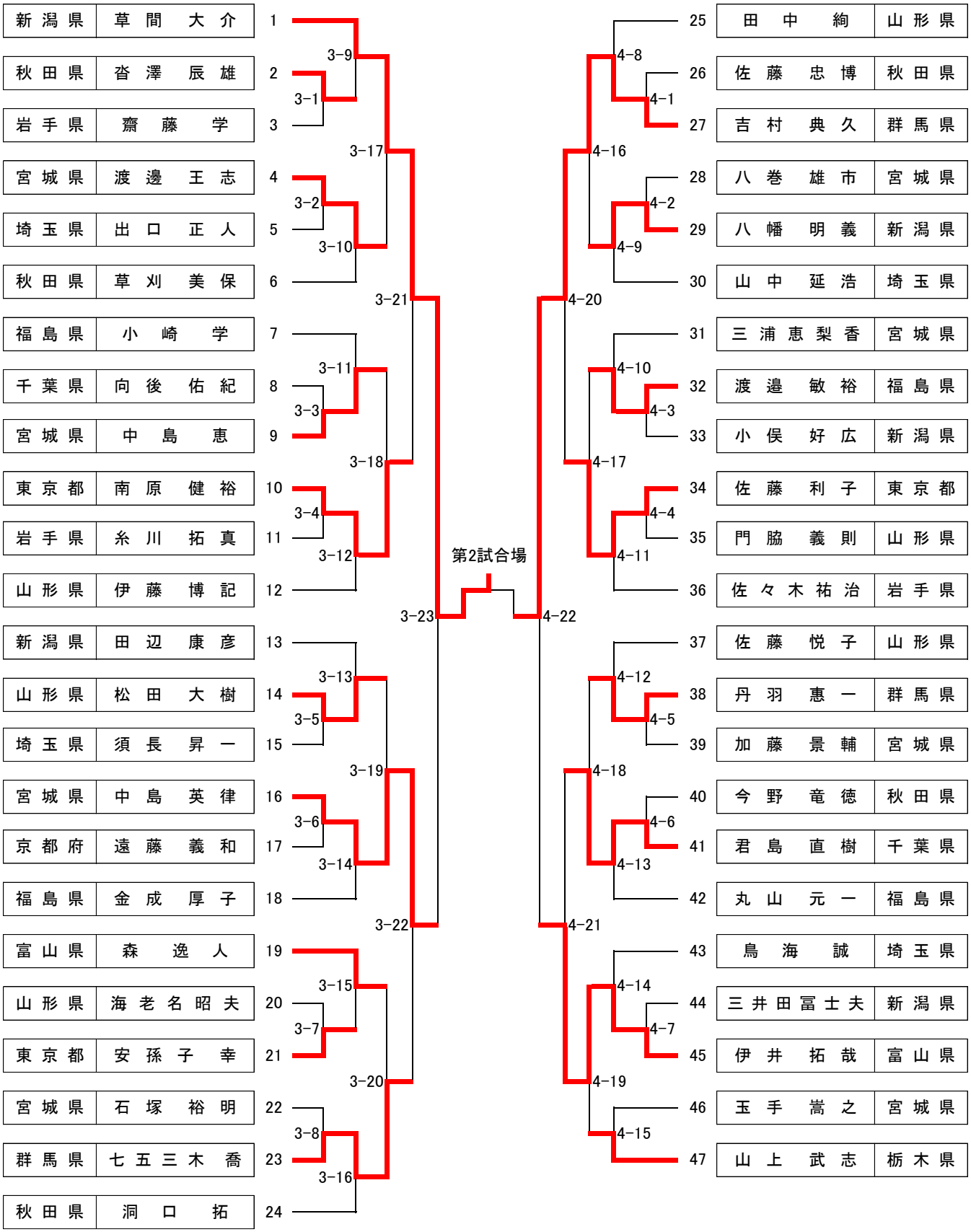
25	田中　絢	山形県
26	佐藤　忠博	秋田県
27	吉村　典久	群馬県
28	八巻　雄市	宮城県
29	八幡　明義	新潟県
30	山中　延浩	埼玉県
31	三浦恵梨香	宮城県
32	渡邉　敏裕	福島県
33	小俣　好広	新潟県
34	佐藤　利子	東京都
35	門脇　義則	山形県
36	佐々木祐治	岩手県
37	佐藤　悦子	山形県
38	丹羽　惠一	群馬県
39	加藤　景輔	宮城県
40	今野　竜徳	秋田県
41	君島　直樹	千葉県
42	丸山　元一	福島県
43	鳥海　誠	埼玉県
44	三井田冨士夫	新潟県
45	伊井　拓哉	富山県
46	玉手　嵩之	宮城県
47	山上　武志	栃木県