五　段　の　部（39人）
（ 第二試合場 ）

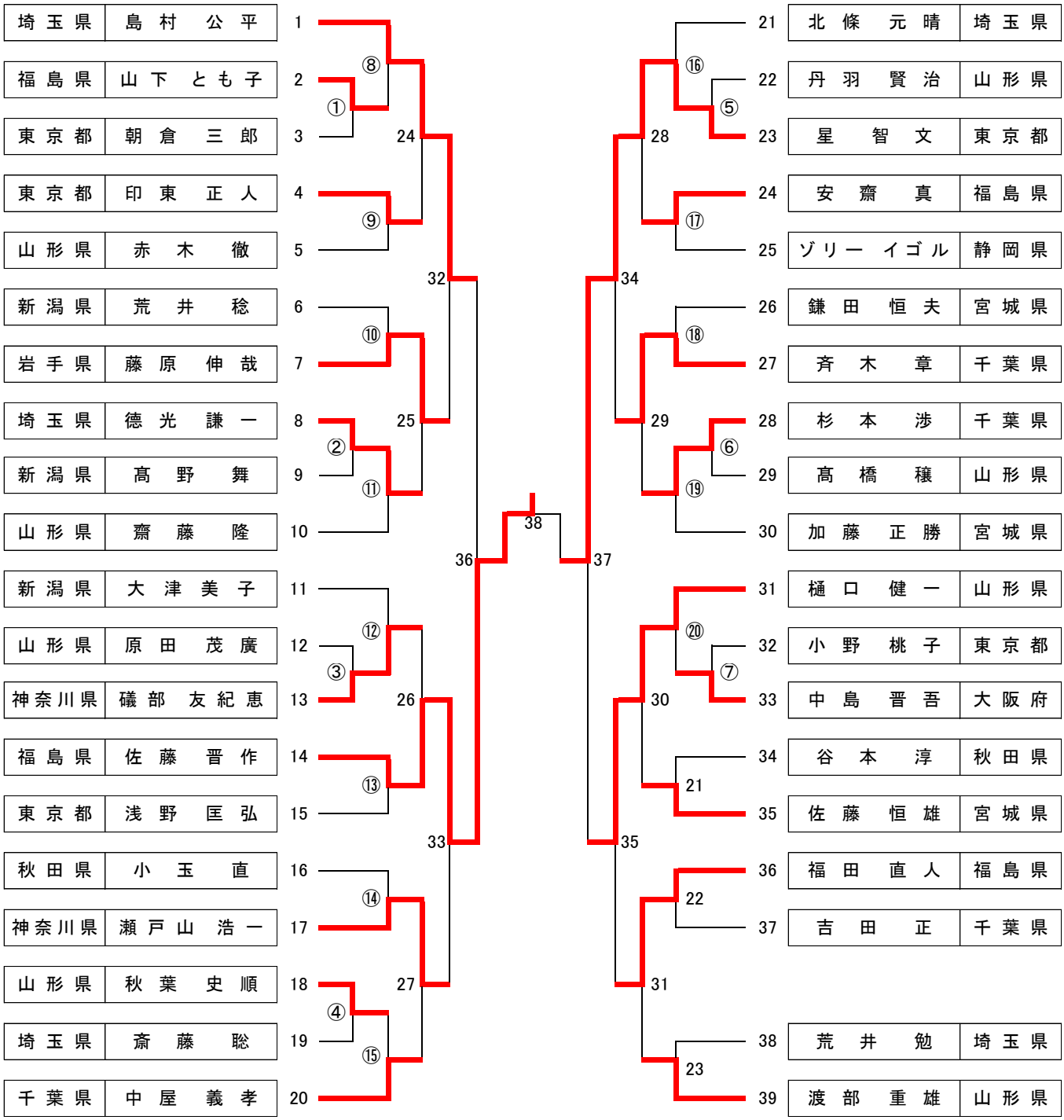

二位　1名　　三位　2名