五　段　の　部（38人）

（第1試合場）

福島県	佐藤　晋作	1
栃木県	砂川　伸一	2
山形県	菅野　進	3
宮城県	阿部　寿郎	4
東京都	浅野　匡弘	5
宮城県	鈴木　道廣	6
千葉県	酒井　裕子	7
山形県	髙橋　穣	8
福島県	池田　憲人	9
福島県	黒川　洋崇	10
山形県	丹羽　賢治	11
岩手県	及川　美紀	12
宮城県	鎌田　恒夫	13
茨城県	吉原　建治	14
福島県	西内　芳幸	15
千葉県	斉木　章	16
秋田県	谷本　淳	17
埼玉県	徳光　謙一	18
岐阜県	日比野卓哉	19

（第2試合場）
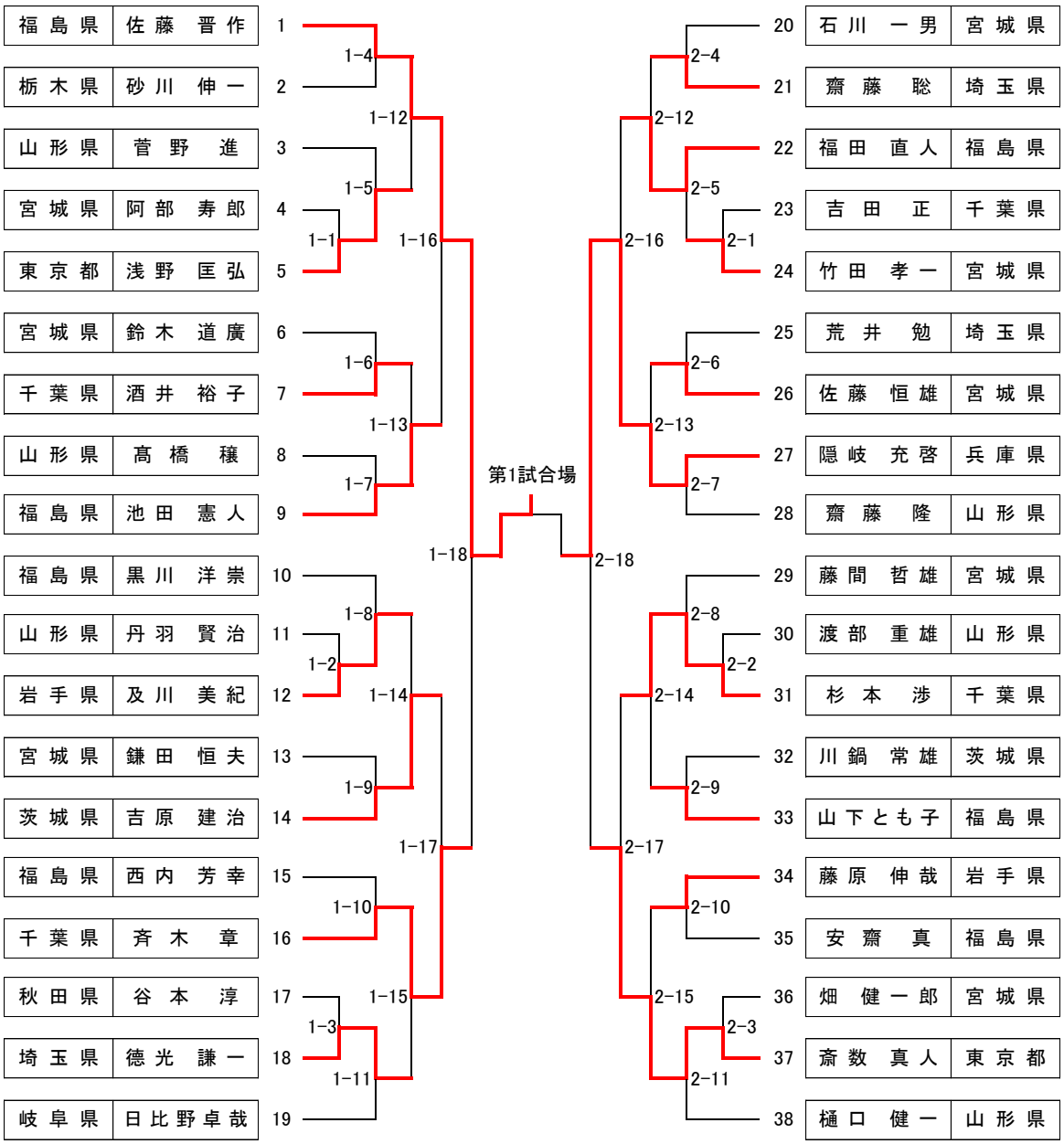
20	石川　一男	宮城県
21	齋藤　聡	埼玉県
22	福田　直人	福島県
23	吉田　正	千葉県
24	竹田　孝一	宮城県
25	荒井　勉	埼玉県
26	佐藤　恒雄	宮城県
27	隠岐　充啓	兵庫県
28	齋藤　隆	山形県
29	藤間　哲雄	宮城県
30	渡部　重雄	山形県
31	杉本　渉	千葉県
32	川鍋　常雄	茨城県
33	山下とも子	福島県
34	藤原　伸哉	岩手県
35	安齋　真	福島県
36	畑　健一郎	宮城県
37	斎数　真人	東京都
38	樋口　健一	山形県