§13. 概 算 工 事 費

§13. 概算工事費

13-1. 概算事業費

当該基本設計までで完了しているものは除くものとし、今後発生する調査設計費、建設工事費（土木・建築）を以下にまとめる。

	事業費（切上） 千円（税抜）	事業費 千円（税込10%）	備考
用地費（非課税）	1,300	1,300	村山市より提示
測量	1,800	1,980	
土木実施設計費	36,800	40,480	
鋤取り工事	35,300	38,830	
サーチャージ盛土工事	213,300	234,630	
敷地造成工事	369,200	406,120	
外構・広場等工事費	437,100	480,810	Ⅰ報告書、P2-57
建築基本設計費	28,100	30,910	Ⅰ報告書、P2-57
建築実施設計費	74,600	82,060	Ⅰ報告書、P2-57
建築工事	1,520,000	1,672,000	Ⅰ報告書、P2-57
工事監理費	11,800	12,980	Ⅰ報告書、P2-57
官民連携事業実施時に必要となる諸費（EOI）	50,530	55,580	Ⅰ報告書、P2-57（R6年分は控除）
合計	2,779,830	3,057,680	

表14-1.1 概算事業費

基本計画で設定している事業者先行選考方式（EOI方式）のR7年度からの年度区分別の事業費を以下に整理する。

（単位：千円）

			概算費用 （税込）	R7年度	R8年度	R9年度	R10年度	備考
土木設計・施工	設計業務							
		測量	1,980	1,980				
		土木実施設計	40,480	40,480				
	用地取得							
		用地取得	1,300			1,300		
	工事							
		鋤取り工事	38,830	38,830				
		サーチャージ盛土工事	234,630	234,630				
		敷地造成工事	406,120			406,120		
外構・広場 （官民連携）	工事							
		外構・広場等工事	480,810				480,810	
建築 （官民連携）	設計業務							
		建築基本設計	30,910		30,910			
		建築実施設計	82,060			82,060		
	工事							
		建築施設整備費						※1.5年
		設備機器・備品費						
		その他	1,672,000			557,333	1,114,667	
		工事監理費	12,980			4,327	8,653	
官民連携諸費用	官民連携事業実施時に 必要となる諸費（EOI）		55,580	35,780	6,600	6,600	6,600	AD業務はR6年 30%、R7年70%
合計			3,057,680	351,700	37,510	1,057,740	1,610,730	

表14-1.2 概算事業費（年度区分別）

次頁より、R9年度に工事予定の敷地造成工事の概算工事費を添付する。

（他の土木概算工事費は「Ⅵ　発注図書の作成」参照）

令和6年度

新「道の駅」整備事業

概 算 工 事 費
（敷地造成工事）

概算工事費（敷地造成工・雨水排水工・舗装工・植栽工）

レベル1（工事区分） レベル2（工種） レベル3（種別） レベル4（細別）	レベル5（細別） 数量区分 （1次単価表の名称・規格）	積算表示単位	数量計算値	内訳書計上値 （割戻数量）	単価	金額	備考
基盤整備							
敷地造成工						67,040,000	
3回目敷地造成							
掘削工							
掘削	サーチャージ土転用土	m3	21,600	21,600	400	8,640,000	1 施工パ
ｻｰﾁｬｰｼﾞ外造成							
盛土工							
盛土	サーチャージ土転用土	m3	20,300	20,300	2,800	56,840,000	2 施工パ
残土処理工							
残土		m3	1,300	1,300	1,200	1,560,000	3 施工パ
雨水排水構造物工						41,454,300	
側溝工							
U型側溝	300×300	m	47	47	9,700	455,900	4 施工パ
落蓋式側溝	300×300	m	79	79	9,200	726,800	5 施工パ
	400×400	m	180	180	10,500	1,890,000	5 施工パ
側溝蓋	ｺﾝｸﾘｰﾄ 落蓋式300 車道用　L=0.5m	枚	143	143	2,600	371,800	5 施工パ
	ｸﾞﾚｰﾁﾝｸﾞ落蓋式300 T-25 L=1.0m	枚	8	8	25,000	200,000	5 施工パ

概算工事費（敷地造成工・雨水排水工・舗装工・植栽工）

レベル1（工事区分） レベル2（工種） レベル3（種別） レベル4（細別）	レベル5（細別） 数量区分 （1次単価表の名称・規格）	積算表示単位	数量計算値	内訳書計上値 （割戻数量）	単価	金額	備考
側溝蓋	ｺﾝｸﾘｰﾄ 落蓋式400 車道用　L=0.5m	枚	323	323	3,200	1,033,600	5 施工パ
	ｸﾞﾚｰﾁﾝｸﾞ 落蓋式400 T-25 L=1.0m	枚	18	18	46,000	828,000	5 施工パ
排水ﾌﾘｭｰﾑ	600×600	m	22	22	13,000	286,000	6 施工パ
勾配調整側溝	300×400(車道)	m	48	48	12,300	590,400	7 施工パ
	300×500(車道)	m	7	7	12,700	88,900	7 施工パ
	400×500(歩道)	m	34	34	13,800	469,200	7 施工パ
	400×600(歩道)	m	111	111	14,600	1,620,600	7 施工パ
	500×700(車道)	m	52	52	17,500	910,000	7 施工パ
	500×800(車道)	m	23	23	18,500	425,500	7 施工パ
	600×800(車道)	m	29	29	21,300	617,700	7 施工パ
	600×900(車道)	m	58	58	24,100	1,397,800	7 施工パ
	600×1000(車道)	m	30	30	27,300	819,000	7 施工パ
	600×1100(車道)	m	32	32	28,300	905,600	7 施工パ
	600×1200(車道)	m	17	17	30,900	525,300	7 施工パ

概算工事費（敷地造成工・雨水排水工・舗装工・植栽工）

レベル1（工事区分） レベル2（工種） レベル3（種別） レベル4（細別）	レベル5（細別） 数量区分 （1次単価表の名称・規格）	積算表示単位	数量計算値	内訳書計上値 （割戻数量）	単価	金額	備考
勾配調整コンクリート		m3	22	22	18,000	396,000	7 施工パ
可変勾配側溝蓋	ｺﾝｸﾘｰﾄ 車道用　300　L=0.5m	枚	44	44	2,400	105,600	7 施工パ
	ｸﾞﾚｰﾁﾝｸﾞ300T-25 L=1.0m	枚	6	6	21,000	126,000	7 施工パ
	ｺﾝｸﾘｰﾄ 歩道用　400　L=0.5m	枚	117	117	2,900	339,300	7 施工パ
	ｸﾞﾚｰﾁﾝｸﾞ400 T-2 L=1.0m	枚	14	14	24,500	343,000	7 施工パ
	ｺﾝｸﾘｰﾄ 車道用　500　L=0.5m	枚	60	60	3,800	228,000	7 施工パ
	ｸﾞﾚｰﾁﾝｸﾞ500 T-25 L=1.0m	枚	7	7	45,600	319,200	7 施工パ
	ｺﾝｸﾘｰﾄ 車道用　600　L=0.5m	枚	132	132	5,100	673,200	7 施工パ
	ｸﾞﾚｰﾁﾝｸﾞ600 T-25 L=1.0m	枚	17	17	79,600	1,353,200	7 施工パ
管渠工							
ヒューム管	HP管φ300　RC2種90°Co基礎	m	49	49	22,000	1,078,000	8 施工パ
	HP管φ600　RC2種90°Co基礎	m	396	396	33,000	13,068,000	8 施工パ
	HP管φ800　RC2種90°Co基礎	m	15	15	41,000	615,000	8 施工パ

概算工事費（敷地造成工・雨水排水工・舗装工・植栽工）

レベル1（工事区分） レベル2（工種） レベル3（種別） レベル4（細別）	レベル5（細別） 数量区分 （1次単価表の名称・規格）	積算表示単位	数量計算値	内訳書計上値 （割戻数量）	単価	金額	備考
集水桝工							
現場打集水桝	1号　□1000-H900	基	1	1	156,000	156,000	9 施工パ
	2号　□1000-H1100	基	1	1	180,000	180,000	9 施工パ
	3号　□1000-H1200	基	1	1	190,000	190,000	9 施工パ
	4号　□1200-H1900	基	1	1	310,000	310,000	9 施工パ
	5号　□600-H500	基	1	1	56,000	56,000	9 施工パ
	6号　□900-H900	基	3	3	103,000	309,000	9 施工パ
	7号　□900-H1200	基	1	1	171,000	171,000	9 施工パ
	8号　□900-H1500	基	1	1	199,000	199,000	9 施工パ
	9号　□900-H1600	基	1	1	210,000	210,000	9 施工パ
	10号　□900-H1700	基	2	2	220,000	440,000	9 施工パ
	11号　□900-H1800	基	2	2	231,000	462,000	9 施工パ
	12号　□600-H1700	基	1	1	164,000	164,000	9 施工パ
	13号　□700-H700	基	1	1	72,000	72,000	9 施工パ

概算工事費（敷地造成工・雨水排水工・舗装工・植栽工）

レベル1（工事区分） レベル2（工種） レベル3（種別） レベル4（細別）	レベル5（細別） 数量区分 （1次単価表の名称・規格）	積算表示単位	数量計算値	内訳書計上値 （割戻数量）	単価	金額	備考
枡蓋	600×600（T-2）	枚	1	1	22,700	22,700	10 施エパ
	600×600（T-25）	枚	1	1	39,000	39,000	10 施エパ
	700×700（T-25）	枚	1	1	49,000	49,000	10 施エパ
	900×900（T-2）	枚	8	8	53,000	424,000	10 施エパ
	900×900（T-25）	枚	2	2	85,000	170,000	10 施エパ
	1000×1000（T-25）	枚	3	3	101,000	303,000	10 施エパ
	1200×1200（T-25）	枚	1	1	243,000	243,000	10 施エパ
作業土工							
床堀	標準	m3	181	180	300	54,000	11 施エパ
	1m≦W＜2m	m3	2,106	2,100	300	630,000	11 施エパ
埋戻	1m≦W1<4m	m3	1,728	1,700	1,900	3,230,000	11 施エパ
	W1<1m	m3	83	80	3,000	240,000	11 施エパ
残土	土砂運搬　ﾊﾞｯｸﾎｳ山積0.8m3, L=5.5km以下	m3	274	270	1,200	324,000	11 施エパ

概算工事費（敷地造成工・雨水排水工・舗装工・植栽工）

レベル1（工事区分） レベル2（工種） レベル3（種別） レベル4（細別）	レベル5（細別） 数量区分 （1次単価表の名称・規格）	積算表示単位	数量計算値	内訳書計上値 （割戻数量）	単価	金額	備考
舗装工						93,000,000	
車道ｱｽﾌｧﾙﾄ舗装							
下層路盤工	再生骨材　RC-40　t=30cm	m2	18,631	18,600	1,500	27,900,000	12　施工パ
上層路盤工	粒調砕石　M-40　t=15cm	m2	18,631	18,600	1,000	18,600,000	12　施工パ
表層工	再生密粒度As20F　（改良Ⅱ型） t=5cm	m2	18,631	18,600	2,500	46,500,000	12　施工パ

概算工事費（敷地造成工・雨水排水工・舗装工・植栽工）

レベル1（工事区分） レベル2（工種） レベル3（種別） レベル4（細別）	レベル5（細別） 数量区分 （1次単価表の名称・規格）	積算表示単位	数量計算値	内訳書計上値 （割戻数量）	単価	金額	備考
植栽工						6,145,400	
高木植栽工							
高木植栽	H=200cm以上300cm未満、 50本以上	本	58	58	23,600	1,368,800	施工パ
中木植栽	H=100cm以上200cm未満、 50本以上	本	71	71	6,600	468,600	施工パ
低木植栽	H=60cm未満, 100本以上1000本未満	本	960	960	1,800	1,728,000	施工パ
地被類植栽工							
張芝		m2	1,794	1,800	1,000	1,800,000	施工パ
種子散布工							
種子散布		m2	2,640	2,600	300	780,000	施工パ
直接工事費						207,639,700	
					改め	207,600,000	

概算工事費（敷地造成工・雨水排水工・舗装工・植栽工）

レベル1（工事区分） レベル2（工種） レベル3（種別） レベル4（細別）	レベル5（細別） 数量区分 （1次単価表の名称・規格）	積算表示単位	数量計算値	内訳書計上値 （割戻数量）	単価	金額	備考
直接工事費						**207,600,000**	
						（経費：道路改良工事適用）	
共通仮設費(率)		Kr=57.0×207,600,000^-0.0958 = 0.09				18,684,000	
純工事費						**226,284,000**	
現場管理費		Jo=76.4×226,284,000^-0.0512 = 0.29				65,622,360	
工事原価						**291,906,360**	
一般管理費		Gp=-4.97802×log(291,906,360)+56.92101 = 0.15				43,785,954	
工事価格						**335,692,314**	
					改め	**335,600,000**	
消費税		10%				33,560,000	
工事費　計						**369,160,000**	

令和6年度

新「道の駅」整備事業

数 量 計 算 書

（敷地造成工）

数量総括表

レベル1（工事区分） レベル2（工種） レベル3（種別） レベル4（細別）	レベル5（細別） 数量区分 （1次単価表の名称・規格）	計算式等	積算表示単位	数量計算値	内訳書計上値 （割戻数量）	備考
基盤整備						
敷地造成工						
3回目敷地造成						
掘削工						
掘削	サーチャージ土転用土		m3	21,600		
ｻｰﾁｬｰｼﾞ外造成						
盛土工						
盛土	サーチャージ土転用土		m3	20,300		
残土処理工						
残土			m3	1,300		
雨水排水構造物工						
側溝工						
U型側溝	300×300		m	47		
落蓋式側溝	300×300		m	79		
	400×400		m	180		

数量総括表

レベル1（工事区分） レベル2（工種） レベル3（種別） レベル4（細別）	レベル5（細別） 数量区分 （1次単価表の名称・規格）	計算式等	積算表示単位	数量計算値	内訳書計上値 （割戻数量）	備考
側溝蓋	ｺﾝｸﾘｰﾄ 落蓋式300車道用　L=0.5m		枚	143		
	ｸﾞﾚｰﾁﾝｸﾞ落蓋式300T-25 L=1.0m		枚	8		
	ｺﾝｸﾘｰﾄ 落蓋式400車道用　L=0.5m		枚	323		
	ｸﾞﾚｰﾁﾝｸﾞ落蓋式400T-25 L=1.0m		枚	18		
排水ﾌﾘｭｰﾑ	600×600		m	22		
勾配調整側溝	300×400(車道)		m	49		
	300×500(車道)		m	7		
	400×500(歩道)		m	34		
	400×600(歩道)		m	111		
	500×700(車道)		m	52		
	500×800(車道)		m	23		
	600×800(車道)		m	29		
	600×900(車道)		m	58		
	600×1000(車道)		m	30		
	600×1100(車道)		m	32		
	600×1200(車道)		m	17		
勾配調整コンクリート			m3	22		

数量総括表

レベル1（工事区分） レベル2（工種） レベル3（種別） レベル4（細別）	レベル5（細別） 数量区分 （1次単価表の名称・規格）	計算式等	積算表示単位	数量計算値	内訳書計上値 （割戻数量）	備考
可変勾配側溝蓋	ｺﾝｸﾘｰﾄ 車道用　300　L=0.5m		枚	44		
	ｸﾞﾚｰﾁﾝｸﾞ300 T-25 L=1.0m		枚	6		
	ｺﾝｸﾘｰﾄ 歩道用　400　L=0.5m		枚	117		
	ｸﾞﾚｰﾁﾝｸﾞ400 T-2 L=1.0m		枚	14		
	ｺﾝｸﾘｰﾄ 車道用　500　L=0.5m		枚	60		
	ｸﾞﾚｰﾁﾝｸﾞ500 T-25 L=1.0m		枚	7		
	ｺﾝｸﾘｰﾄ 車道用　600　L=0.5m		枚	132		
	ｸﾞﾚｰﾁﾝｸﾞ600 T-25 L=1.0m		枚	17		
管渠工						
ヒューム管	HP管φ300　RC2種90°Co基礎		m	49		
	HP管φ600　RC2種90°Co基礎		m	396		
	HP管φ800　RC2種90°Co基礎		m	15		
集水桝工						
現場打集水桝						
1号	□1000-H900		基	1		
2号	□1000-H1100		基	1		
3号	□1000-H1200		基	1		
4号	□1200-H1900		基	1		

数量総括表

レベル1（工事区分） レベル2（工種） レベル3（種別） レベル4（細別）	レベル5（細別） 数量区分 （1次単価表の名称・規格）	計算式等	積算表示単位	数量計算値	内訳書計上値 （割戻数量）	備考
5号	□600-H500		基	1		
6号	□900-H900		基	3		
7号	□900-H1200		基	1		
8号	□900-H1500		基	1		
9号	□900-H1600		基	1		
10号	□900-H1700		基	2		
11号	□900-H1800		基	2		
13号	□700-H700		基	1		
桝蓋	600×600（T-2）		枚	1		
	700×700（T-25）		枚	1		
	900×900（T-2）		枚	8		
	900×900（T-25）		枚	2		
	1000×1000（T-25）		枚	3		
	1200×1200（T-25）		枚	1		

数量総括表

レベル1（工事区分） レベル2（工種） レベル3（種別） レベル4（細別）	レベル5（細別） 数量区分 （1次単価表の名称・規格）	計算式等	積算表示単位	数量計算値	内訳書計上値 （割戻数量）	備考
作業土工						
床堀	標準		m3	181		
	1ｍ≦Ｗ＜2m		m3	2,106		
埋戻	1m≦W1<4m		m3	1,728		
	W1<1m		m3	83		
残土			m3	274		
舗装工						
下層路盤工	再生骨材　RC-40　t=30cm		m2	18,600		
上層路盤工	粒調砕石　M-40　t=15cm		m2	18,600		
表層工	再生密粒度As20F　（改良Ⅱ型）　t=5cm		m2	18,600		

1-1. 敷地造成工　　数量集計表

レベル３（種別）	レベル４（細別）	レベル５（規格）	単位	数　量	摘　要
1.					
3回目敷地造成					
掘削工	ｻｰﾁｬｰｼﾞ土転用土		m3	21,600	
2.					
ｻｰﾁｬｰｼﾞ外造成					
盛土工	盛土(転用土)		m3	20,300	
残土処理工	残土		m3	1,300	

1-1.敷地造成工　　数　量　調　書

名　称	規　　格	算　　式	数　　量	頁
1.				
3回目敷地造成				
掘削工	ｻｰﾁｬｰｼﾞ土 転用土	V　=　3回目載荷後　残土撤去計算書よ　=　21,629.3	21,629.3　m3	
2.				
ｻｰﾁｬｰｼﾞ外造成				
盛土工	盛土	V　=ｻｰﾁｬｰｼﾞ外造成土量より　　=　20,336.3	20,336.3　m3	
	盛土(転用土)	V　=　3回目載荷後　残土撤去計算書よ　=　21,629.3		
残土処理工	残土	V　=　21629.3　　－　20336.3　　=　1,293.0	1,293.0　m3	

⑥メッシュ土量計算書（撤去残土）3回目載荷後

メッシュ番号	造成計画高	ｻｰﾁｬｰｼﾞ高	沈下後高	メッシュ面積	転用土量
A10	82.64	85.00	84.80	748.1	1,615.9
A11	82.75	85.00	84.80	366.1	750.5
A13	82.77	85.00	84.80	385.9	783.4
A14	82.59	85.00	84.80	501.3	1,107.9
A15	82.56	85.00	84.80	532.5	1,192.8
B10	82.78	85.00	84.80	600.0	1,212.0
B11	82.90	85.00	84.80	293.2	557.1
B13	82.93	85.00	84.80	265.3	496.1
B14	82.73	85.00	84.80	344.2	712.5
B15	82.69	85.00	84.80	365.2	770.6
C10	82.92	85.00	84.80	600.0	1,128.0
C11	83.03	85.00	84.80	293.2	519.0
D10	83.06	85.00	84.80	600.0	1,044.0
D11	83.17	85.00	84.80	293.2	477.9
E10	83.19	85.00	84.80	600.0	966.0
E11	83.31	85.00	84.80	293.2	436.9
F10	83.33	85.00	84.80	600.0	882.0
F11	83.44	85.00	84.80	293.2	398.8
G10	83.47	85.00	84.80	738.3	981.9
G11	83.50	85.00	84.80	409.2	532.0
合計					**16,565.3**

舗装面積

舗装分土量　5,064 × 1.00m(舗装厚)　＝　**5,064.0m3**

撤去残土合計　**21,629.3m3**

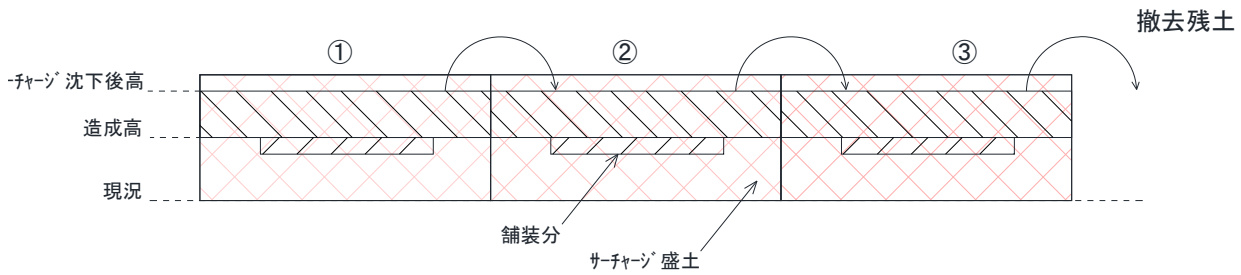

メッシュ土量計算書（サーチャージ外盛土量）

メッシュ番号	計 画 高	現 況 高	メッシュ面積	盛 土 量
A1	82.81	82.02	145.9	115.3
A2	82.79	82.01	110.5	86.2
A3	82.77	82.00	110.4	85.0
A4	82.75	81.99	100.4	76.3
A11	82.75	81.89	136.1	117.0
A12	82.81	81.70	509.6	565.7
A13	82.77	81.67	116.9	128.6
A16	82.54	81.65	393.5	350.2
B1	82.94	82.03	102.0	92.8
B2	82.92	82.04	141.4	124.4
B3	82.91	82.04	375.5	326.7
B4	82.89	82.04	158.4	134.6
B11	82.90	81.91	106.8	105.7
B12	82.95	81.98	400.0	388.0
B13	82.93	82.05	134.7	118.5
B14	82.73	82.05	55.8	37.9
B15	82.69	81.92	55.8	43.0
B16	82.68	81.87	355.5	288.0
C1	83.07	82.03	195.9	203.7
C2	83.06	82.07	273.2	270.5
C3	83.04	82.06	400.0	392.0
C4	83.03	82.06	168.7	163.6
C11	83.03	81.90	106.8	120.7
C12	83.08	82.01	400.0	428.0
C13	83.07	82.00	400.0	428.0
C14	82.86	82.17	400.0	276.0
C15	82.83	81.93	400.0	360.0
C16	82.81	81.69	373.8	418.7
D2	83.20	82.25	321.5	305.4
D3	83.18	82.20	400.0	392.0
D4	83.16	82.25	168.7	153.5
D11	83.17	82.28	106.8	95.1
D12	83.22	82.30	400.0	368.0
D13	83.20	82.46	400.0	296.0
D14	83.00	82.04	400.0	384.0
D15	82.97	81.97	400.0	400.0
D16	82.95	81.18	372.4	659.1

メッシュ土量計算書（サーチャージ外盛土量）

メッシュ番号	計 画 高	現 況 高	メッシュ面積	盛 土 量
E1	83.35	83.03	119.4	38.2
E2	83.33	82.81	277.5	144.3
E3	83.32	83.04	294.5	82.5
E4	83.30	82.62	124.3	84.5
E11	83.31	82.23	106.8	115.3
E12	83.36	82.14	400.0	488.0
E13	83.34	82.04	400.0	520.0
E14	83.14	82.09	400.0	420.0
E15	83.10	81.19	400.0	764.0
E16	83.09	81.18	370.5	707.7
F11	83.44	82.24	106.8	128.2
F12	83.49	82.21	400.0	512.0
F13	83.48	82.08	400.0	560.0
F14	83.27	82.01	400.0	504.0
F15	83.24	81.31	400.0	772.0
F16	83.22	81.32	369.2	701.5
G11	83.50	82.25	151.8	189.8
G12	83.50	82.23	568.0	721.4
G13	83.50	82.07	567.8	812.0
G14	83.41	81.32	374.0	781.7
G15	83.38	81.31	487.5	1,009.1
G16	83.36	81.31	479.0	981.9
合計				**20,336.3**

1-2. 雨水排水構造物工　　数量集計表

レベル３（種別）	レベル４（細別）	レベル５（規格）	単位	数　量	摘　要
側溝工	U型側溝	300×300	m	47	
	落蓋式側溝	300×300	m	79	
		400×400	m	180	
	側溝蓋	ｺﾝｸﾘｰﾄ 落蓋式300 車道用　L=0.5m	枚	143	
		ｸﾞﾚｰﾁﾝｸﾞ落蓋式300 T-25 L=1.0m	枚	8	
		ｺﾝｸﾘｰﾄ 落蓋式400 車道用　L=0.5m	枚	323	
		ｸﾞﾚｰﾁﾝｸﾞ落蓋式400 T-25 L=1.0m	枚	18	
	排水ﾌﾘｭｰﾑ	600×600	m	22	
	勾配調整側溝	300×400(車道)	m	49	
		300×500(車道)	m	7	
		400×500(歩道)	m	34	
		400×600(歩道)	m	111	
		500×700(車道)	m	52	
		500×800(車道)	m	23	
		600×800(車道)	m	29	
		600×900(車道)	m	58	
		600×1000(車道)	m	30	
		600×1100(車道)	m	32	
		600×1200(車道)	m	17	
	勾配調整コンクリート	18-8-40	m3	22	

1-2. 雨水排水構造物工　　数量集計表

レベル３（種別）	レベル４（細別）	レベル５（規格）	単位	数　量	摘　要
	可変勾配側溝蓋	ｺﾝｸﾘｰﾄ 車道用　300 L=0.5m	枚	44	
		ｸﾞﾚｰﾁﾝｸﾞ300 T-25 L=1.0m	枚	6	
		ｺﾝｸﾘｰﾄ 歩道用　400 L=0.5m	枚	117	
		ｸﾞﾚｰﾁﾝｸﾞ400 T-2 L=1.0m	枚	14	
		ｺﾝｸﾘｰﾄ 車道用　500 L=0.5m	枚	60	
		ｸﾞﾚｰﾁﾝｸﾞ500 T-25 L=1.0m	枚	7	
		ｺﾝｸﾘｰﾄ 車道用　600 L=0.5m	枚	132	
		ｸﾞﾚｰﾁﾝｸﾞ600 T-25 L=1.0m	枚	17	
管渠工	管渠工				
	ヒューム管	HP管φ300　RC2種90°Co基礎	m	49	
		HP管φ600　RC2種90°Co基礎	m	396	
		HP管φ800　RC2種90°Co基礎	m	15	
現場打集水桝	1号	□1000-H900	基	1	
	2号	□1000-H1100	基	1	
	3号	□1000-H1200	基	1	
	4号	□1200-H1900	基	1	
	5号	□600-H500	基	1	
	6号	□900-H900	基	3	
	7号	□900-H1200	基	1	
	8号	□900-H1500	基	1	
	9号	□900-H1600	基	1	
	10号	□900-H1700	基	2	
	11号	□900-H1800	基	2	
	13号	□700-H700	基	1	

1-2. 雨水排水構造物工　　数量集計表

レベル３（種別）	レベル４（細別）	レベル５（規格）	単位	数　量	摘　要
	枡蓋	600×600（T-2）	枚	1	
		700×700（T-25）	枚	1	
		900×900（T-2）	枚	8	
		900×900（T-25）	枚	2	
		1000×1000（T-25）	枚	3	
		1200×1200（T-25）	枚	1	
作業土工	床堀	1m≦W＜2m	m3	181	
		標準	m3	2,106	
	埋戻	1m≦W<4m	m3	1,728	
		W<1m	m3	83	
	残土		m3	274	

雨水排水構造物工　　数　量　調　書

名　　称	規　　格	算　　式	数　量
側溝工			
U型側溝	300×300	L=　46.60　　=　46.60	46.6　m
落蓋式側溝	300×300	L=　79.40　　=　79.40	79.4　m
落蓋式側溝	400×400	L=　88.80　+ 65.14　+ 25.63　=　179.57	179.6　m
側溝蓋	ｺﾝｸﾘｰﾄ 落蓋式300 車道用　L=0.5m	N=　(79.4　- 8　) ×2　=　142.80	142.8　枚
	ｸﾞﾚｰﾁﾝｸﾞ落蓋式300 T-25 L=1.0m	N=　79.4　/10　=　7.94	8.0　枚
	ｺﾝｸﾘｰﾄ 落蓋式400 車道用　L=0.5m	N=　(179.6　- 18　) ×2　=　323.20	323.2　枚
	ｸﾞﾚｰﾁﾝｸﾞ落蓋式400 T-25 L=1.0m	N=　179.6　/10　=　17.96	18.0　枚
排水ﾌﾘｭｰﾑ	600×600	L=　7.11　+ 15.17　=　22.28	22.3　m
勾配調整側溝	300×400(車道)	L=　48.82　=　48.82	48.8　m
		①-1	
	300×500(車道)	L=　7.08　=　7.08	7.1　m
		①-1　300合計ΣL　=　55.90	m
	400×500(歩道)	L=　34.10　=　34.10	34.1　m
		③-4	
	400×600(歩道)	L=　110.85　=　110.85	110.9　m
		③-1　③-2　③-3　400合計ΣL　=　144.95	m

雨水排水構造物工　　数　量　調　書

名　称	規　格	算　式	数　量
	500×700(車道)	L= 22.65 + 4.11 + 25.00 = 51.76	51.8 m
		①-3 ①-3 ①-3	
	500×800(車道)	L= 22.60 = 22.60	22.6 m
		①-3 500合計ΣL = 74.36	m
	600×800(車道)	L= 29.00 = 29.00	29.0 m
		②-1	
	600×900(車道)	L= 28.30 + 6.60 + 23.07 = 57.97	58.0 m
		②-1 ②-4 ②-4	
	600×1000(車道)	L= 30.00 = 30.00	30.0 m
		②-4	
	600×1100(車道)	L= 32.00 = 32.00	32.0 m
		②-4	
	600×1200(車道)	L= 17.35 = 17.35	17.4 m
		②-4 600合計ΣL = 166.32	m
勾配調整コンクリート			
	①-1	V= (0.150 +0.054)/2 ×0.30 ×48.82 = 1.49	
		V= (0.154 +0.083)/2 ×0.30 ×7.08 = 0.25	
	①-3	V= (0.150 +0.112)/2 ×0.50 ×22.65 = 1.48	
		V= (0.112 +0.110)/2 ×0.50 ×4.12 = 0.23	
		V= (0.110 +0.051)/2 ×0.50 ×25.00 = 1.01	
		V= (0.151 +0.097)/2 ×0.50 ×22.60 = 1.40	
	②-1	V= (0.112 +0.050)/2 ×0.60 ×29.00 = 1.41	
		V= (0.150 +0.090)/2 ×0.60 ×28.30 = 2.04	
	②-3-1	V= (0.090 +0.084)/2 ×0.60 ×6.60 = 0.34	
		V= (0.084 +0.050)/2 ×0.60 ×23.07 = 0.93	

雨水排水構造物工　　数　量　調　書

名　　称	規　　格	算　　式	数　量
	②-3-2	V= (0.150 +0.055)/2 ×0.60 ×30.00 = 1.85	
		V= (0.155 +0.053)/2 ×0.60 ×32.00 = 2.00	
	②-3-3	V= (0.153 +0.098)/2 ×0.60 ×17.35 = 1.31	
	③-1	V= (0.092 +0.092)/2 ×0.40 ×22.26 = 0.82	
		V= (0.092 +0.101)/2 ×0.40 ×9.74 = 0.38	
	③-2	V= (0.101 +0.131)/2 ×0.40 ×20.00 = 0.93	
		V= (0.131 +0.131)/2 ×0.40 ×20.00 = 1.05	
	③-3	V= (0.131 +0.131)/2 ×0.40 ×20.00 = 1.05	
		V= (0.131 +0.150)/2 ×0.40 ×18.85 = 1.06	
	③-4	V= (0.050 +0.050)/2 ×0.40 ×14.14 = 0.28	
		V= (0.050 +0.050)/2 ×0.40 ×7.01 = 0.14	
		V= (0.050 +0.050)/2 ×0.40 ×12.95 = 0.26	
		ΣV = 21.69	21.7 m3
可変勾配側溝蓋	ｺﾝｸﾘｰﾄ 車道用 300 L=0.5m	N= 55.9 - 6 ×2 = 43.90	43.9 枚
	ｸﾞﾚｰﾁﾝｸﾞ300 T-25 L=1.0m	N= 55.9 /10 = 5.59	6.0 枚
	ｺﾝｸﾘｰﾄ 歩道用 400 L=0.5m	N= 145.0 - 14 ×2 = 116.95	117.0 枚
	ｸﾞﾚｰﾁﾝｸﾞ400 T-2 L=1.0m	N= 145.0 /10 = 14.50	14.0 枚
	ｺﾝｸﾘｰﾄ 車道用 500 L=0.5m	N= 74.4 - 7 ×2 = 60.36	60.4 枚
	ｸﾞﾚｰﾁﾝｸﾞ500 T-25 L=1.0m	N= 74.4 /10 = 7.44	7.0 枚
	ｺﾝｸﾘｰﾄ 車道用 600 L=0.5m	N= 166.3 - 17 ×2 = 132.32	132.3 枚
	ｸﾞﾚｰﾁﾝｸﾞ600 T-25 L=1.0m	N= 166.3 /10 = 16.63	17.0 枚

雨水排水構造物工　　数　量　調　書

名　　称	規　　格	算　　式	数　量
管渠工			
管渠工			
ヒューム管	HP管φ300　RC2種 90°　Co基礎	L=　27.14　+ 22.24　=　49.38	49.4 m
	HP管φ600　RC2種 90°　Co基礎	L=　68.48　+ 34.00　=　102.48	
		L=　48.82　+ 49.00　+ 49.00	
		+ 49.00　+ 49.00　+ 49.00　=　293.82	
		ΣL　=　396.30	396.3 m
	HP管φ800　RC2種 90°　Co基礎	L=　14.94　=　14.94	14.9 m
集水桝工			
現場打集水桝			
1号	□1000-H900	N=　1.00	1.0 基
2号	□1000-H1100	N=　1.00	1.0 基
3号	□1000-H1200	N=　1.00	1.0 基
4号	□1200-H1900	N=　1.00	1.0 基
5号	□600-H500	N=　1.00	1.0 基
6号	□900-H900	N=　3.00	3.0 基
7号	□900-H1200	N=　1.00	1.0 基
8号	□900-H1500	N=　1.00	1.0 基
9号	□900-H1600	N=　1.00	1.0 基
10号	□900-H1700	N=　2.00	2.0 基
11号	□900-H1800	N=　2.00	2.0 基
13号	□700-H700	N=　1.00	1.0 基

雨水排水構造物工　　数　量　調　書

名　　称	規　　格	算　　式	数　量
枡蓋	600×600 (T-2)	N= 5号　1.00	1.0 枚
	700×700 (T-25)	N= 13号　1.00	1.0 枚
	900×900 (T-2)	N= 6号-3　7号　9号　10号　11号-2　8.00	8.0 枚
	900×900 (T-25)	N=　8号　10号　2.00	2.0 枚
	1000×1000 (T-25)	N=　1号　2号　3号　3.00	3.0 枚
	1200×1200 (T-25)	N=　4号　1.00	1.0 枚
作業土工			
床堀	1m≦W＜2m	V= 作業土工表より　=　180.63	180.6 m3
	標準	V= 作業土工表より　=　2,106.41	2,106.4 m3
埋戻	1m≦W<4m	V= 作業土工表より　=　1,728.32	1,728.3 m3
	W<1m	V= 作業土工表より　=　83.40	83.4 m3
残土		V=　180.6　+2106.40	
		-(1728.32　+83.40)/0.9　=　274.00	274.0 m3

雨水排水　作業土工数量表

	単位当たり数量(m3/m)				数量	数　　量(m3)			
	床堀 1≦W＜2	床堀 標準	埋戻 1m≦W<4	埋戻 W<1m		床堀 1≦W＜2	床堀 標準	埋戻 1m≦W<4	埋戻 W<1m
側溝工									
U型側溝									
300×300		0.40		0.21	46.6		18.73		9.79
落蓋式側溝									
300×300	0.52			0.26	79.4	41.29			20.64
落蓋式側溝									
400×400					179.6				
排水ﾌﾘｭｰﾑ									
600×600	0.94			0.39	22.3	20.94			8.69
自由勾配側溝									
300×400	0.66			0.34	48.8	32.22			16.60
300×500	0.76			0.40	7.1	5.38			2.83
400×500					34.1				
400×600					110.9				
500×700	0.06				51.8	3.11			
500×800	0.17			0.04	22.6	3.84			0.90
600×800	0.21			0.05	29.0	6.09			1.45
600×900	0.34			0.10	58.0	19.71			5.80
600×1000	0.49			0.16	30.0	14.70			4.80
600×1100	0.63			0.22	32.0	20.16			7.04
600×1200	0.76			0.28	17.4	13.19			4.86
管渠工									
ヒューム管									
HP管φ300 90°Co基礎		3.97	3.70		49.4		196.04	182.71	
HP管φ600 90°Co基礎		4.16	3.47		396.3		1648.61	1375.16	
HP管φ800 90°Co基礎		6.07	4.97		14.9		90.69	74.25	

雨水排水　作業土工数量表

	単位当たり数量(m3/m)				数量	数　　量(m3)			
	床堀 1≦W＜2	床堀 標準	埋戻 1m≦W<4	埋戻 W<1m		床堀 1≦W＜2	床堀 標準	埋戻 1m≦W<4	埋戻 W<1m
桝工									
現場打集水桝									
1号□1000-H900(T-25)		6.50	4.00		1.0		6.50	4.00	
2号□1000-H1100(T-25)		1.89	1.00		1.0		1.89	1.00	
3号□1000-H1200(T-25)		2.47	1.30		1.0		2.47	1.30	
4号□1200-H1900(T-25)		7.00	4.00		1.0		7.00	4.00	
5号□600-H500(T-2)		2.50	2.20		1.0		2.50	2.20	
6号□900-H900(T-2)		8.34	6.60		3.0		25.02	19.80	
7号□900-H1200(T-2)		11.54	5.50		1.0		11.54	5.50	
8号□900-H1500(T-25)		3.83	2.30		1.0		3.83	2.30	
9号□900-H1600(T-2)		19.37	12.10		1.0		19.37	12.10	
10号□900-H1700(T-25)		12.95	6.40		2.0		25.90	12.80	
11号□900-H1800(T-25)		23.16	15.60		2.0		46.32	31.20	
13号□700-H700(T-25)			-						
合　　計						180.63	2106.41	1728.32	83.40

種　別	U型側溝　300×300	10m当り

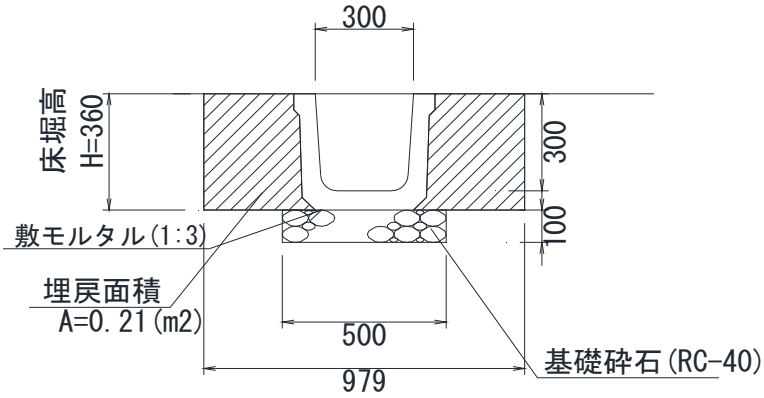

種　　別	寸法表 (mm)			参考重量 (kg/個)
	B	H	W	
B300×H300	300	300	500	267

工　種	規　格	算　　式	数　量
基礎砕石	RC-40,t=10cm	A = 0.50 × 10.00 = 5.00	5.0 m^2
U型側溝	300×300	L = = 10.00	10.0 m
作業土工			
床掘	標準	V = 0.98 × 0.36 × 10.00 = 3.52	
		V = 0.50 × 0.10 × 10.00 = 0.50	
		ΣV = 4.02	4.0 m^3
埋戻	W<1m	V = 0.21 × 10.00 = 2.10	2.1 m^3
残土		V = 4.02 − 2.10 = 1.92	1.9 m^3
基面整正		A = 0.50 × 10.00 = 5.00	5.0 m^2

種　別	落蓋式側溝　300×300	10m当り

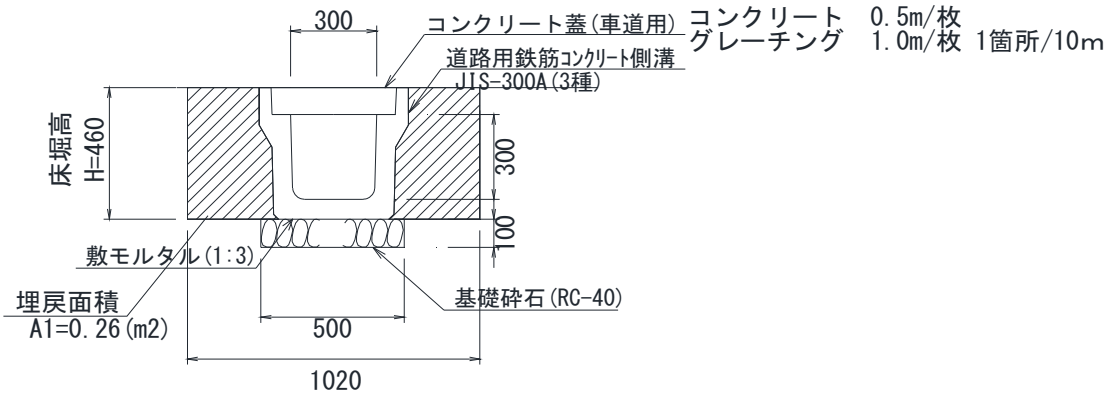

種　　別	寸法表 (mm)			床堀高 H1(m)	埋戻面積 A1(m2)	参考重量 (kg/個)
	B	H	W			
B300×H300	300	300	500	460	0.26	419

工　種	規　格	算　　式	数　量
基礎砕石	RC-40,t=10cm	A = 0.50 × 10.00 = 5.00	5.0 m^2
落蓋式U型側溝	300×300	L = = 10.00	10.0 m
作業土工			
床掘	1≦W＜2	V = 1.02 × 0.46 × 10.00 = 4.69	
		V = 0.50 × 0.10 × 10.00 = 0.50	
		ΣV = 5.19	5.2 m^3
埋戻	W<1m	V = 0.26 × 10.00 = 2.60	2.6 m^3
残土		V = 5.19 − 2.60 = 2.59	2.6 m^3
基面整正		A = 0.50 × 10.00 = 5.00	5.0 m^2

種　別	落蓋式側溝　400×400	10m当り

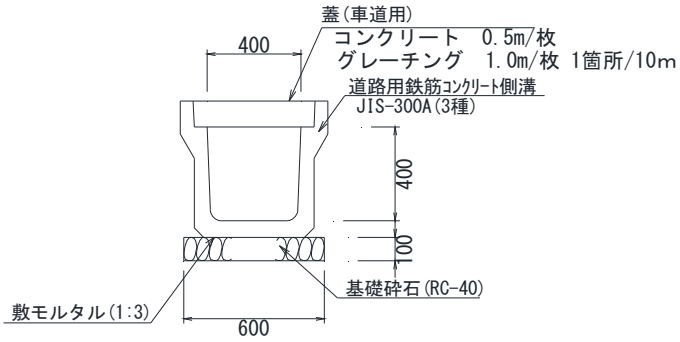

種　別	寸法表 (mm)			参考重量 (kg/個)
	B	H	W	
B400×H400	400	400	600	516

工　種	規　格	算　　式	数　量
基礎砕石	RC-40, t=10cm	A = 0.60 × 10.00 = 6.00	6.0 m^2
落ちふた式U型側溝	400×400	L = = 10.00	10.0 m
作業土工			
基面整正		A = 0.60 × 10.00 = 6.00	6.0 m^2

種　別	排水ﾌﾘｭｰﾑ　600×600	10m当り

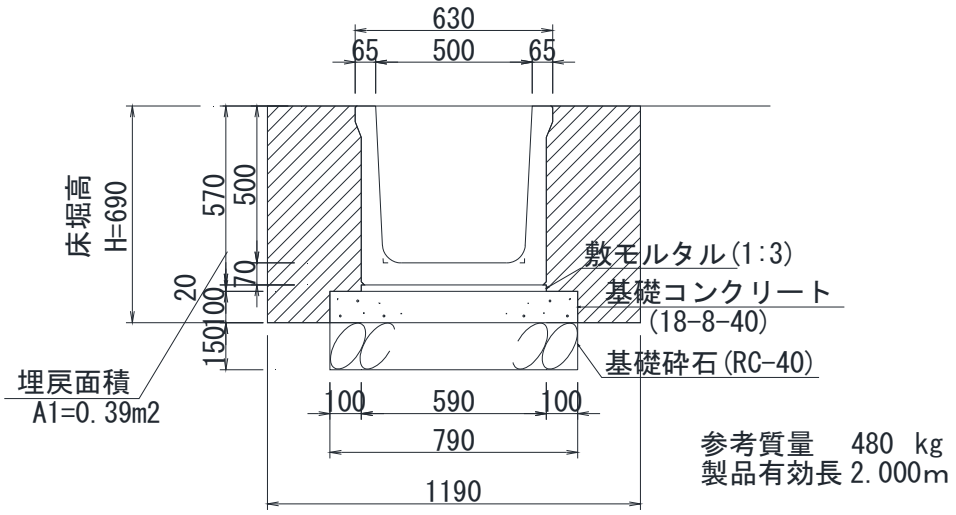

工　種	規　格	算　　式	数　量
基礎砕石	RC-40,t=10cm	A = 0.79 × 10.00 = 7.90	7.9 m^2
基礎ｺﾝｸﾘｰﾄ	18-8-40	V = 0.59 × 0.10 × 10.00 = 0.59	0.6 m^3
排水ﾌﾘｭｰﾑ	600×600	L = = 10.00	10.0 m
作業土工			
床掘	1≦W＜2	V = 1.19 × 0.69 × 10.00 = 8.21	
		V = 0.79 × 0.15 × 10.00 = 1.19	
		ΣV = 9.40	9.4 m^3
埋戻	W<1m	V = 0.39 × 10.00 = 3.90	3.9 m^3
残土		V = 9.40 − 3.90 = 5.50	5.5 m^3
基面整正		A = 0.79 × 10.00 = 7.90	7.9 m^2

種　別	勾配調整型側溝　300×400	10m当り

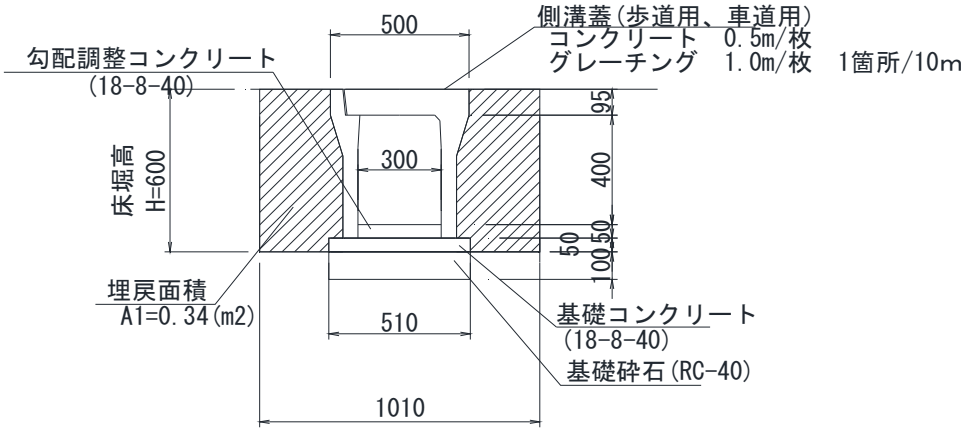

種　　別	寸法表 (mm)			床堀高 H1(m)	埋戻面積 A1(m2)	参考重量 (kg/個)
	B	H	W			
B300×H400	300	400	510	600	0.34	399

工　種	規　格	算　　式	数　量
基礎砕石	RC-40, t=10cm	A = 0.51 × 10.00 = 5.10	5.1 m^2
基礎ｺﾝｸﾘｰﾄ	18-8-40	V = 0.51 × 0.05 × 10.00 = 0.26	0.3 m^3
勾配ｺﾝｸﾘｰﾄ	18-8-40	別途計上	
勾配調整型側溝	300×400	L = = 10.00	10.0 m
作業土工			
床掘	1≦W＜2	V = 1.01 × 0.60 × 10.00 = 6.06	
		V = 0.51 × 0.10 × 10.00 = 0.51	
		ΣV = 6.57	6.6 m^3
埋戻	W<1m	V = 0.34 × 10.00 = 3.40	3.4 m^3
残土		V = 6.57 − 3.40 = 3.17	3.2 m^3
基面整正		A = 0.51 × 10.00 = 5.10	5.0 m^2

種　別	勾配調整型側溝　300×500	10m当り

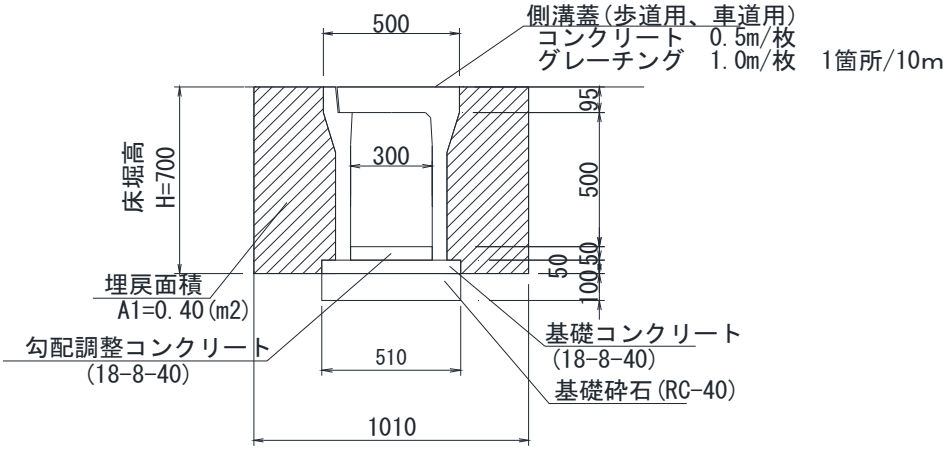

種　　別	寸法表 (mm)			床堀高 H1(m)	埋戻面積 A1(m2)	参考重量 (kg/個)
	B	H	W			
B300×H500	300	500	510	700	0.40	450

工　種	規　格	算　　式	数　量
基礎砕石	RC-40,t=10cm	A = 0.51 × 10.00 = 5.10	5.1 m^2
基礎ｺﾝｸﾘｰﾄ	18-8-40	V = 0.51 × 0.05 × 10.00 = 0.26	0.3 m^3
勾配ｺﾝｸﾘｰﾄ	18-8-40	別途計上	
勾配調整型側溝	300×500	L = = 10.00	10.0 m
作業土工			
床掘	1≦W＜2	V = 1.01 × 0.70 × 10.00 = 7.07	
		V = 0.51 × 0.10 × 10.00 = 0.51	
		ΣV = 7.58	7.6 m^3
埋戻	W<1m	V = 0.40 × 10.00 = 4.00	4.0 m^3
残土		V = 7.58 − 4.00 = 3.58	3.6 m^3
基面整正		A = 0.51 × 10.00 = 5.10	5.0 m^2

種　別	勾配調整型側溝　400×500	10m当り

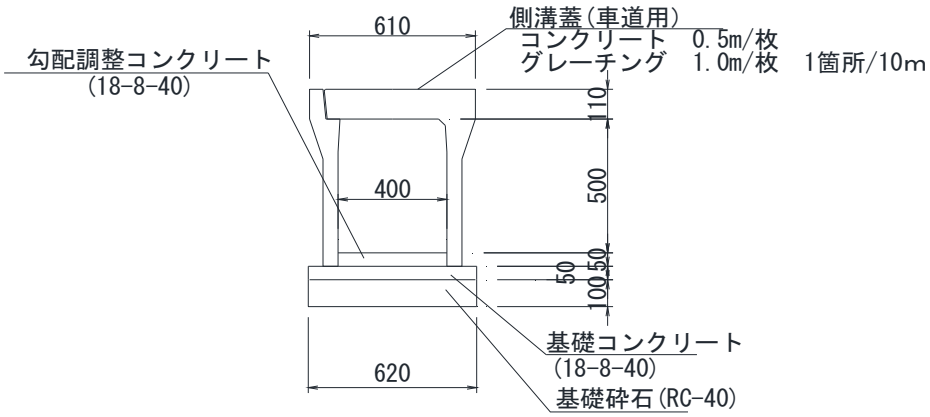

種　　別	寸法表 (mm)			床堀高 H1(m)	埋戻面積 A1(m2)	参考重量 (kg/個)
	B	H	W			
B400×H500	400	500	620	－	－	532

工　種	規　格	算　　式	数　量
基礎砕石	RC-40, t=10cm	A = 0.62 × 10.00 = 6.20	6.2 m^2
基礎ｺﾝｸﾘｰﾄ	18-8-40	V = 0.62 × 0.05 × 10.00 = 0.31	0.3 m^3
勾配ｺﾝｸﾘｰﾄ	18-8-40	別途計上	
勾配調整型側溝	400×500	L = = 10.00	10.0 m
作業土工			
基面整正		A = 0.62 × 10.00 = 6.20	6.2 m^2

種　別	勾配調整型側溝　400×600	10m当り

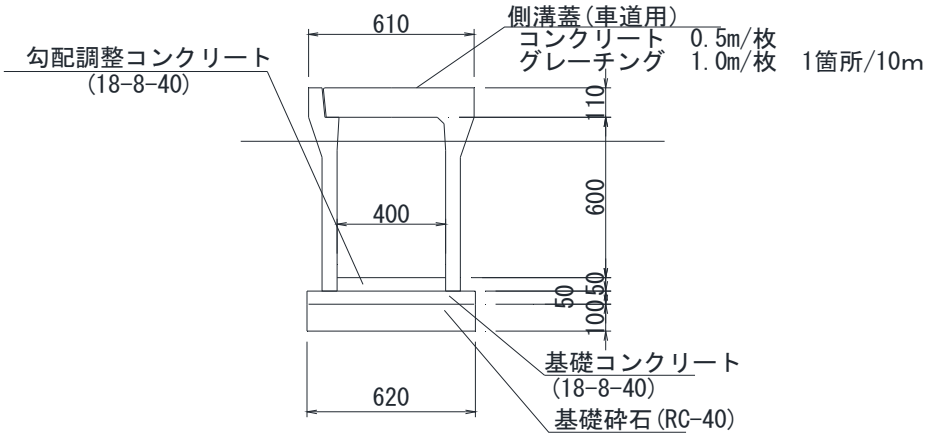

種　　別	寸法表 (mm)			床堀高 H1(m)	埋戻面積 A1(m2)	参考重量 (kg/個)
	B	H	W			
B400×H600	400	600	620	－	－	588

工　種	規　格	算　　式	数　量
基礎砕石	RC-40,t=10cm	A = 0.62 × 10.00 = 6.20	6.2 m^2
基礎ｺﾝｸﾘｰﾄ	18-8-40	V = 0.62 × 0.05 × 10.00 = 0.31	0.3 m^3
勾配ｺﾝｸﾘｰﾄ	18-8-40	別途計上	
勾配調整型側溝	400×600	L = = 10.00	10.0 m
作業土工			
基面整正		A = 0.62 × 10.00 = 6.20	6.2 m^2

種　別	勾配調整型側溝　500×700	10m当り

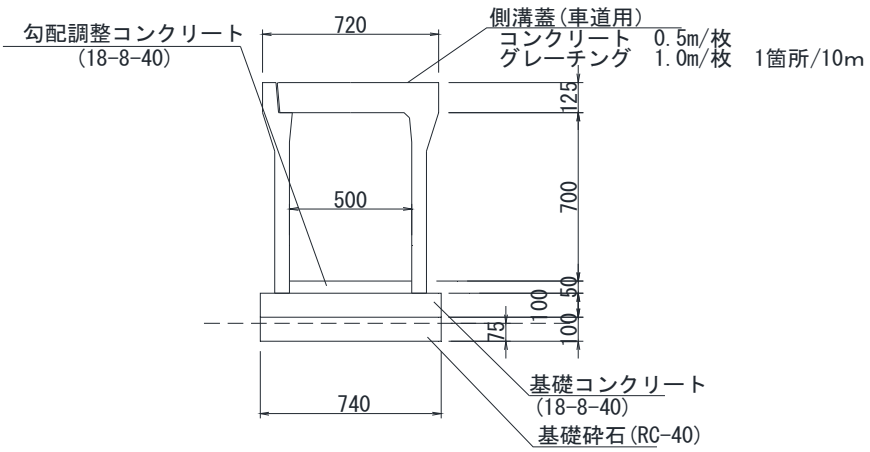

種　　別	寸法表 (mm)			床掘高 H1(m)	埋戻面積 A1(m2)	参考重量 (kg/個)
	B	H	W			
B500×H700	500	700	740	−	−	775

工　種	規　格	算　　式	数　量
基礎砕石	RC-40,t=10cm	A = 0.74 × 10.00 = 7.40	7.4 m^2
基礎ｺﾝｸﾘｰﾄ	18-8-40	V = 0.74 × 0.05 × 10.00 = 0.37	0.4 m^3
勾配ｺﾝｸﾘｰﾄ	18-8-40	別途計上	
勾配調整型側溝	500×700	L = = 10.00	10.0 m
作業土工			
床掘	標準		
		V = 0.74 × 0.075 × 10.00 = 0.56	
		ΣV = 0.56	0.6 m^3
残土		V = 0.56 − 0.00 = 0.56	0.6 m^3
基面整正		A = 0.74 × 10.00 = 7.40	7.0 m^2

種　別	勾配調整型側溝　500×800	10m当り

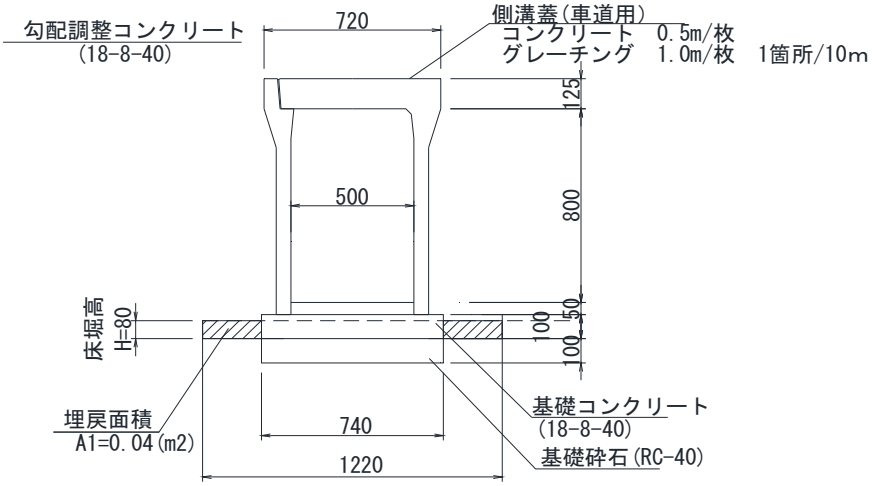

種　別	寸法表 (mm)			床堀高 H1(m)	埋戻面積 A1(m2)	参考重量 (kg/個)
	B	H	W			
B500×H800	500	800	740	80	0.04	840

工　種	規　格	算　　式	数　量
基礎砕石	RC-40, t=10cm	A = 0.74 × 10.00 = 7.40	7.4 m^2
基礎ｺﾝｸﾘｰﾄ	18-8-40	V = 0.74 × 0.05 × 10.00 = 0.37	0.4 m^3
勾配ｺﾝｸﾘｰﾄ	18-8-40	別途計上	
勾配調整型側溝	500×800	L = = 10.00	10.0 m
作業土工			
床掘	1≦W＜2	V = 1.22 × 0.08 × 10.00 = 0.98	
		V = 0.74 × 0.10 × 10.00 = 0.74	
		ΣV = 1.72	1.7 m^3
埋戻	W<1m	V = 0.04 × 10.00 = 0.40	0.4 m^3
残土		V = 1.72 − 0.40 = 1.32	1.3 m^3
基面整正		A = 0.74 × 10.00 = 7.40	7.0 m^2

種　別	勾配調整型側溝　600×800	10m当り

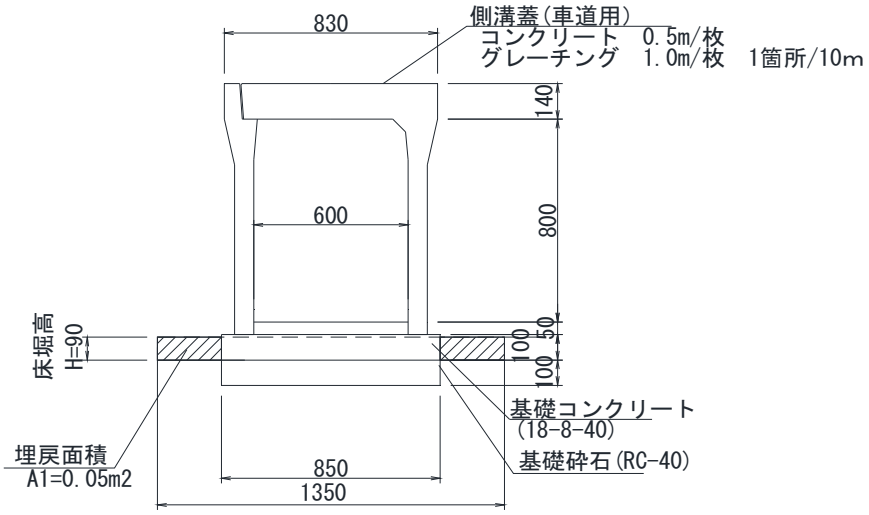

種　　別	寸法表 (mm)			床堀高 H1(m)	埋戻面積 A1(m2)	参考重量 (kg/個)
	B	H	W			
B600×H800	600	800	850	90	0.05	955

工　種	規　格	算　　式	数　量
基礎砕石	RC-40,t=10cm	A = 0.85 × 10.00 = 8.50	8.5 m^2
基礎ｺﾝｸﾘｰﾄ	18-8-40	V = 0.85 × 0.05 × 10.00 = 0.43	0.4 m^3
勾配ｺﾝｸﾘｰﾄ	18-8-40	別途計上	
勾配調整型側溝	600×800	L = = 10.00	10.0 m
作業土工			
床掘	1≦W＜2	V = 1.35 × 0.09 × 10.00 = 1.22	
		V = 0.85 × 0.10 × 10.00 = 0.85	
		ΣV = 2.07	2.1 m^3
埋戻	W<1m	V = 0.05 × 10.00 = 0.50	0.5 m^3
残土		V = 2.07 − 0.50 = 1.57	1.6 m^3
基面整正		A = 0.85 × 10.00 = 8.50	8.5 m^2

種　別	勾配調整型側溝　600×900	10m当り

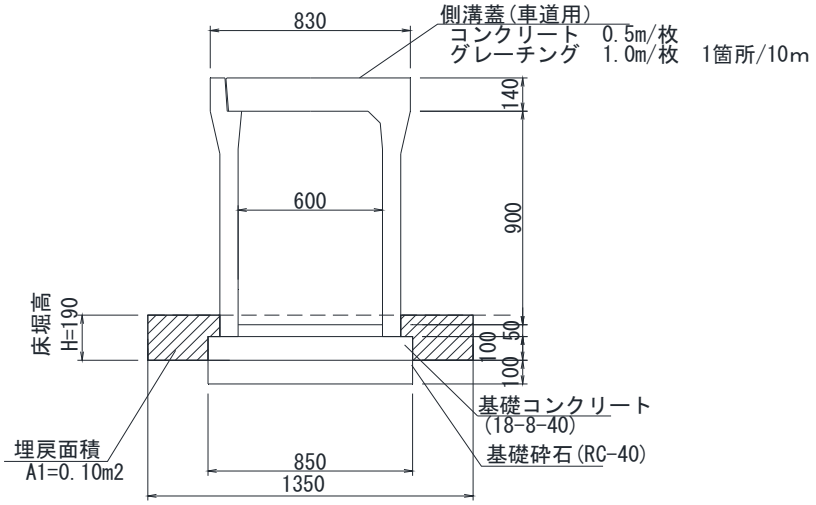

種　別	寸法表 (mm)			床堀高 H1(m)	埋戻面積 A1(m2)	参考重量 (kg/個)
	B	H	W			
B600×H900	600	900	850	190	0.10	1024

工　種	規　格	算　　式	数　量
基礎砕石	RC-40, t=10cm	A = 0.85 × 10.00 = 8.50	8.5 m^2
基礎ｺﾝｸﾘｰﾄ	18-8-40	V = 0.85 × 0.05 × 10.00 = 0.43	0.4 m^3
勾配ｺﾝｸﾘｰﾄ	18-8-40	別途計上	
勾配調整型側溝	600×900	L = = 10.00	10.0 m
作業土工			
床掘	1≦W＜2	V = 1.35 × 0.19 × 10.00 = 2.57	
		V = 0.85 × 0.10 × 10.00 = 0.85	
		ΣV = 3.42	3.4 m^3
埋戻	W<1m	V = 0.10 × 10.00 = 1.00	1.0 m^3
残土		V = 3.42 − 1.00 = 2.42	2.4 m^3
基面整正		A = 0.85 × 10.00 = 8.50	8.5 m^2

種　別	勾配調整型側溝　600×1000	10m当り

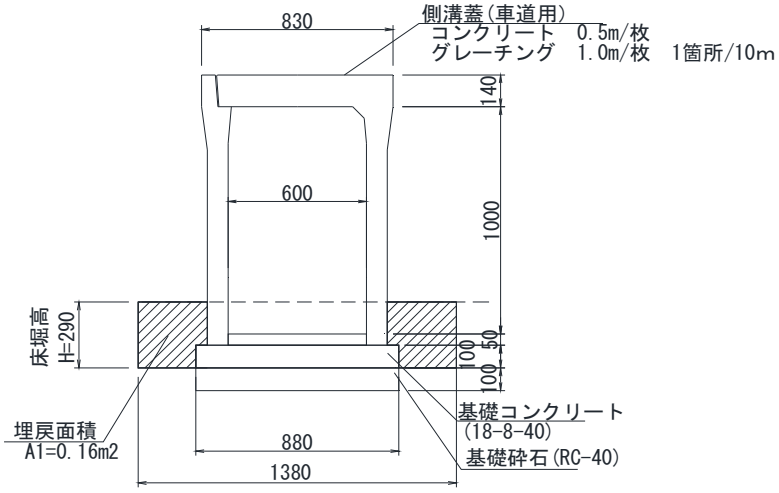

種　　別	寸法表 (mm)			床堀高 H1(m)	埋戻面積 A1(m2)	参考重量 (kg/個)
	B	H	W			
B600×H1000	600	1000	880	290	0.16	1234

工　種	規　格	算　　式	数　量
基礎砕石	RC-40, t=10cm	A = 0.88 × 10.00 = 8.80	8.8 m^2
基礎ｺﾝｸﾘｰﾄ	18-8-40	V = 0.88 × 0.05 × 10.00 = 0.44	0.4 m^3
勾配ｺﾝｸﾘｰﾄ	18-8-40	別途計上	
勾配調整型側溝	600×1000	L = = 10.00	10.0 m
作業土工			
床掘	1≦W＜2	V = 1.38 × 0.29 × 10.00 = 4.00	
		V = 0.88 × 0.10 × 10.00 = 0.88	
		ΣV = 4.88	4.9 m^3
埋戻	W<1m	V = 0.16 × 10.00 = 1.60	1.6 m^3
残土		V = 4.88 − 1.60 = 3.28	3.3 m^3
基面整正		A = 0.88 × 10.00 = 8.80	8.8 m^2

種　別	勾配調整型側溝　600×1100	10m当り

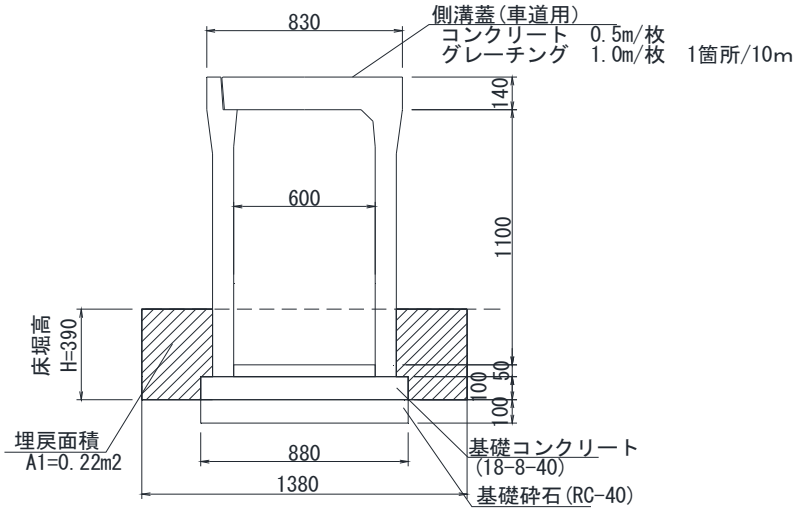

種　別	寸法表 (mm)			床堀高 H1(m)	埋戻面積 A1(m2)	参考重量 (kg/個)
	B	H	W			
B600×H1100	600	1100	880	390	0.22	1318

工　種	規　格	算　　式	数　量
基礎砕石	RC-40, t=10cm	A = 0.88 × 10.00 = 8.80	8.8 m^2
基礎ｺﾝｸﾘｰﾄ	18-8-40	V = 0.88 × 0.05 × 10.00 = 0.44	0.4 m^3
勾配ｺﾝｸﾘｰﾄ	18-8-40	別途計上	
勾配調整型側溝	600×1100	L = = 10.00	10.0 m
作業土工			
床掘	1≦W＜2	V = 1.38 × 0.39 × 10.00 = 5.38	
		V = 0.88 × 0.10 × 10.00 = 0.88	
		ΣV = 6.26	6.3 m^3
埋戻	W<1m	V = 0.22 × 10.00 = 2.20	2.2 m^3
残土		V = 6.26 − 2.20 = 4.06	4.1 m^3
基面整正		A = 0.88 × 10.00 = 8.80	8.8 m^2

種　別	勾配調整型側溝　600×1200	10m当り

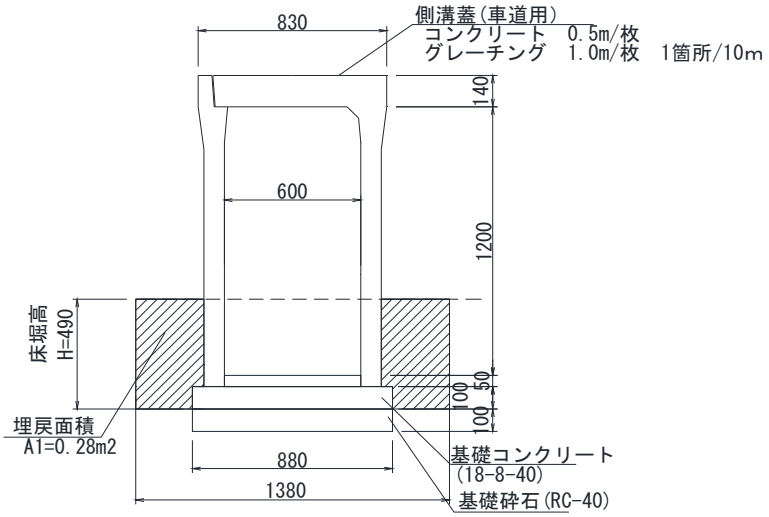

種　別	寸法表 (mm)			床堀高 H1(m)	埋戻面積 A1(m2)	参考重量 (kg/個)
	B	H	W			
B600×H1200	600	1200	880	490	0.28	1402

工　種	規　格	算　　式	数　量
基礎砕石	RC-40,t=10cm	A = 0.88 × 10.00 = 8.80	8.8 m^2
基礎ｺﾝｸﾘｰﾄ	18-8-40	V = 0.88 × 0.05 × 10.00 = 0.44	0.4 m^3
勾配ｺﾝｸﾘｰﾄ	18-8-40	別途計上	
勾配調整型側溝	600×1200	L = = 10.00	10.0 m
作業土工			
床掘	1≦W＜2	V = 1.38 × 0.49 × 10.00 = 6.76	
		V = 0.88 × 0.10 × 10.00 = 0.88	
		ΣV = 7.64	7.6 m^3
埋戻	W<1m	V = 0.28 × 10.00 = 2.80	2.8 m^3
残土		V = 7.64 − 2.80 = 4.84	4.8 m^3
基面整正		A = 0.88 × 10.00 = 8.80	8.8 m^2

種　別	HPφ300　RC2種　90°Co基礎	10m当り

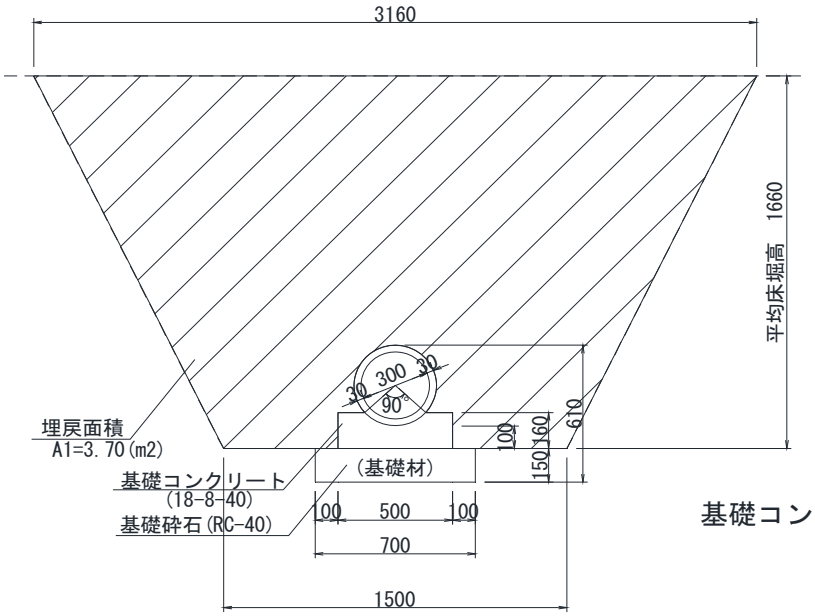

基礎コンクリートA=0.069m2

工　種	規　格	算　　式	数　量
基礎ｺﾝｸﾘｰﾄ	18-8-40	V = 0.069 × 10.00 = 0.69	0.7 m^3
基礎型枠		A = 0.160 × 2 × 10.00 = 3.20	3.2 m^2
基礎砕石	RC-40,t=15cm	A = 0.700 × 10.00 = 7.00	7.0 m^2
HPφ300	L=2000	N = = 5.00	5.0 本
	W=165kg/個		
作業土工			
床掘	標準	V = (1.50 + 3.16) /2× 1.66 × 10.00 = 38.68	
		V = 0.70 × 0.15 × 10.00 = 1.05	
		ΣV = 39.73	39.7 m^3
埋戻	1m≦W<4m	V = 3.70 × 10.00 = 37.00	37.0 m^3
残土		V = 39.73 − 37.00 = 2.73	2.7 m^3
基面整正		A = 0.70 × 10.00 = 7.00	7.0 m^2

種　別	HPφ600　RC2種　90°Co基礎	10m当り

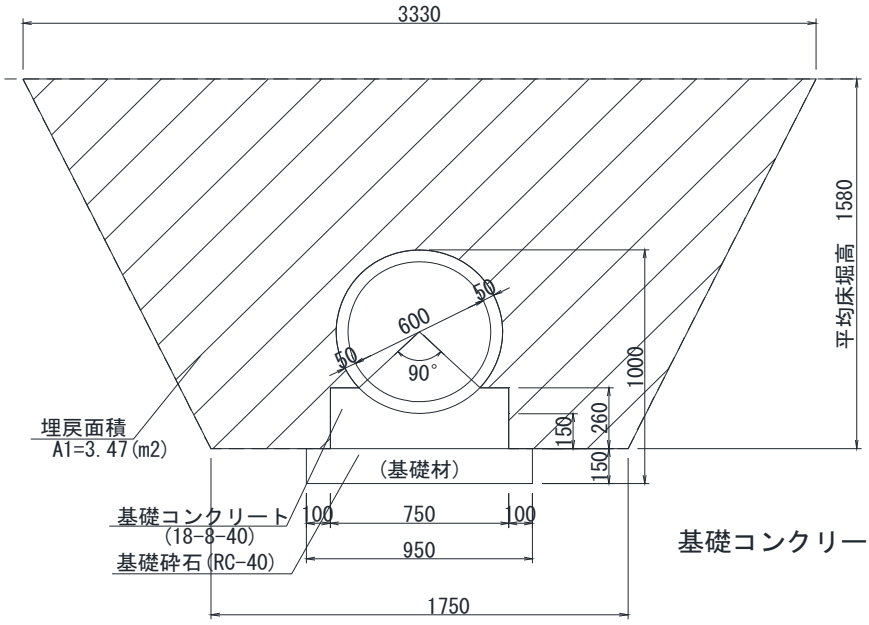

基礎コンクリートA=0.156m2

工　種	規　格	算　　式	数　量
基礎ｺﾝｸﾘｰﾄ	18-8-40	V = 0.156 × 10.00 = 1.56	1.6 m^3
基礎型枠		A = 0.260 × 2 × 10.00 = 5.20	5.2 m^2
基礎砕石	RC-40,t=15cm	A = 0.950 × 10.00 = 9.50	9.5 m^2
HPφ600	L=2430	N = = 5.00	5.0 本
	W=660kg/個		
作業土工			
床掘	標準	V = (1.75 + 3.33) /2× 1.58 × 10.00 = 40.13	
		V = 0.95 × 0.15 × 10.00 = 1.43	
		ΣV = 41.56	41.6 m^3
埋戻	1m≦W<4m	V = 3.47 × 10.00 = 34.70	34.7 m^3
残土		V = 41.56 − 34.70 = 6.86	6.9 m^3
基面整正		A = 0.95 × 10.00 = 9.50	9.5 m^2

種　別	HPφ800　RC1種　90°Co基礎	10m当り

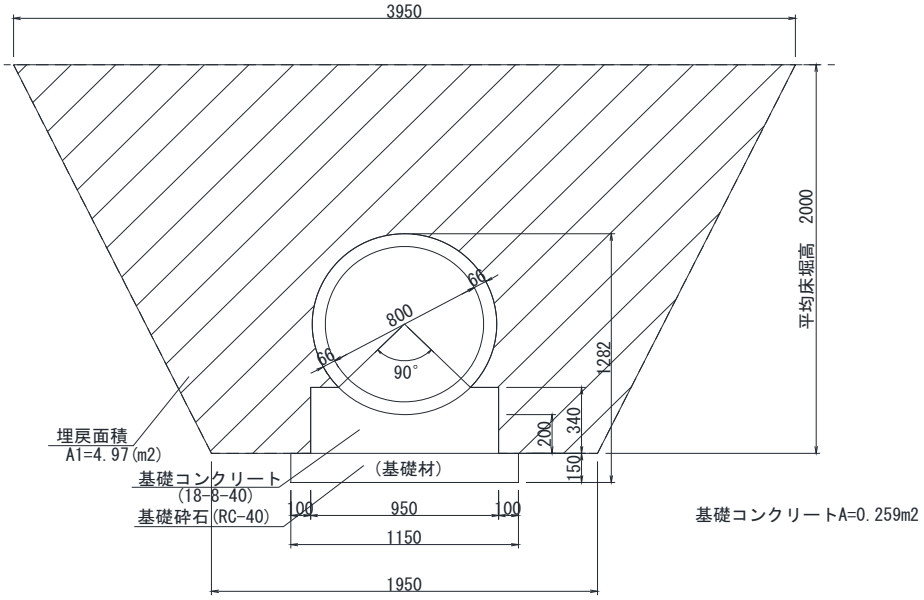

工　種	規　格	算　　式	数　量
基礎ｺﾝｸﾘｰﾄ	18-8-40	V = 0.259 × 10.00 = 2.59	2.6 m^3
基礎型枠		A = 0.340 × 2 × 10.00 = 6.80	6.8 m^2
基礎砕石	RC-40,t=15cm	A = 1.150 × 10.00 = 11.50	11.5 m^2
HPφ800	L=2430	N = = 5.00	5.0 本
	W=1170kg/個		
作業土工			
床掘	標準	V = (1.95 + 3.95) /2× 2.00 × 10.00 = 59.00	
		V = 1.15 × 0.15 × 10.00 = 1.73	
		ΣV = 60.73	60.7 m^3
埋戻	1m≦W<4m	V = 4.97 × 10.00 = 49.70	49.7 m^3
残土		V = 60.73 − 49.70 = 11.03	11.0 m^3
基面整正		A = 1.15 × 10.00 = 11.50	11.5 m^2

種　別	1号　集水桝　1000×1000×900　T-25	1箇所当り

平面図

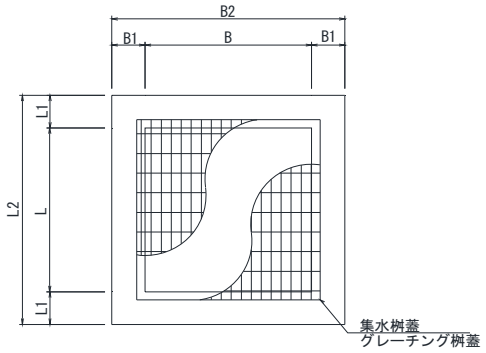

断面図・側面図

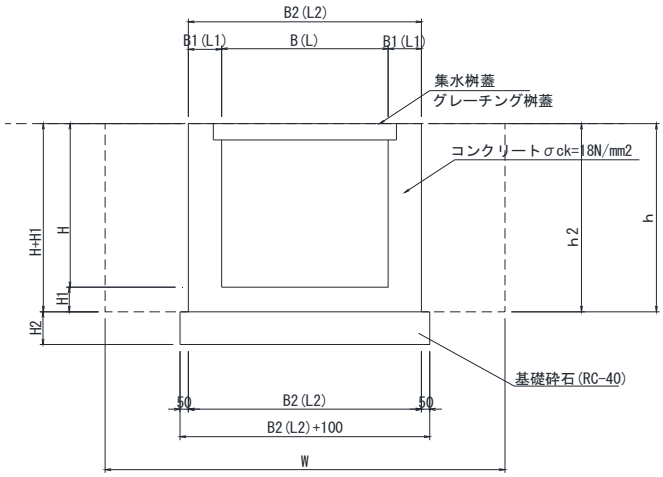

集水桝寸法表

形状寸法	B	B1	B2	L	L1	L2	H	H1	H2	h	h2	W	蓋	足掛金具 n
B1000-L1000-H900	1.000	0.200	1.400	1.000	0.200	1.400	0.900	0.150	0.200	1.050	1.050	2.400	ｸﾞﾚｰﾁﾝｸﾞ蓋 T-25	–

工　種	規　格	算　　式	数　量
コンクリート	σck=18N/mm2	V = 1.40 × 1.40 × 1.05	
		− 1.00 × 1.00 × 0.90 = 1.16	1.2 m^3
型枠		A =(1.40 × 1.05 ＋ 1.00 × 0.90)	
		× 4.00 = 9.48	9.5 m^2
基礎砕石	RC-40,t=15cm	A = 1.50 × 0.20 = 0.30	0.3 m^2
桝蓋	1000×1000用	N = = 1.00	1.0 組
作業土工			
床掘	標準	V = 2.40 × 2.40 × 1.05 = 6.05	
		V = 1.50 × 1.50 × 0.20 = 0.45	
		ΣV = 6.50	6.5 m^3
埋戻	1m≦W<4m	V = 6.50 − 2.51 = 3.99	4.0 m^3
残土		V = 1.40 × 1.40 × 1.05 = 2.06	
		V = 1.50 × 1.50 × 0.20 = 0.45	
		ΣV = 2.51	2.5 m^3
基面整正		A = 1.50 × 1.50 = 2.25	2.3 m^2

種　別	2号　集水桝　1000×1000×1100　T-25	1箇所当り

平面図

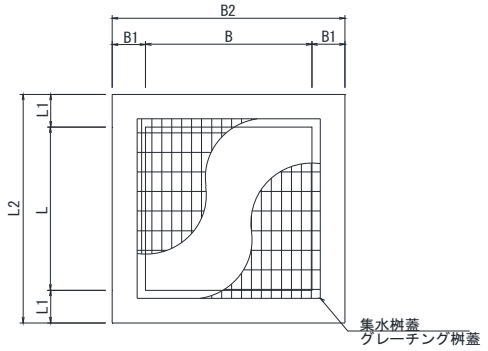

断面図・側面図

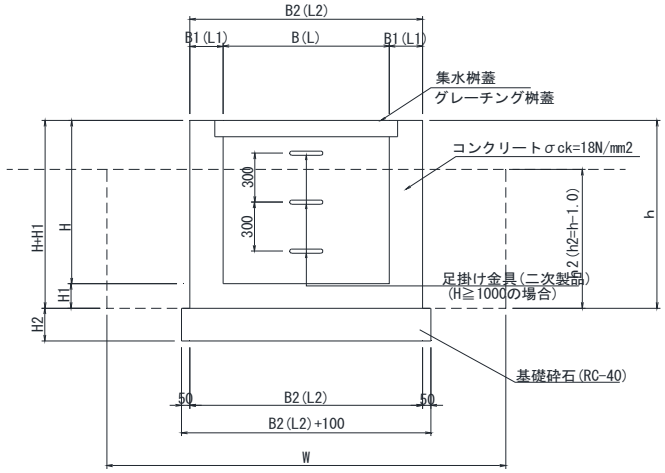

集水桝寸法表

形状寸法	B	B1	B2	L	L1	L2	H	H1	H2	h	h2	W	蓋	足掛金具 n
B1000-L1000-H1100	1.000	0.200	1.400	1.000	0.200	1.400	1.100	0.150	0.200	1.250	0.250	2.400	ｸﾞﾚｰﾁﾝｸﾞ蓋 T-25	2

工　種	規　格	算　　式	数　量
コンクリート	σck=18N/mm2	V = 1.40 × 1.40 × 1.25	
		− 1.00 × 1.00 × 1.10 = 1.35	1.4 m^3
型枠		A =(1.40 × 1.25 ＋ 1.00 × 1.10)	
		× 4.00 = 11.40	11.4 m^2
基礎砕石	RC-40,t=15cm	A = 1.50 × 0.20 = 0.30	0.3 m^2
桝蓋	1000×1000用	N = = 1.00	1.0 組
作業土工			
床掘	標準	V = 2.40 × 2.40 × 0.25 = 1.44	
		V = 1.50 × 1.50 × 0.20 = 0.45	
		ΣV = 1.89	1.9 m^3
埋戻	1m≦W<4m	V = 1.89 − 0.94 = 0.95	1.0 m^3
残土		V = 1.40 × 1.40 × 0.25 = 0.49	
		V = 1.50 × 1.50 × 0.20 = 0.45	
		ΣV = 0.94	0.9 m^3
基面整正		A = 1.50 × 1.50 = 2.25	2.3 m^2

種　別	3号　集水桝　1000×1000×1200　T-25	1箇所当り

平面図

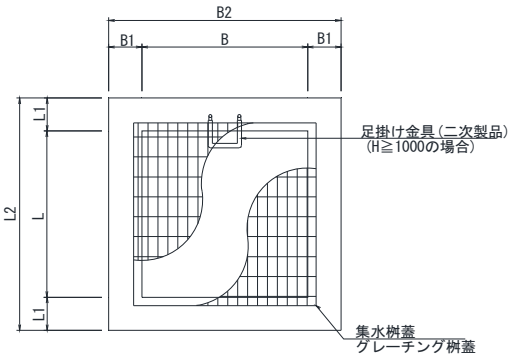

断面図・側面図

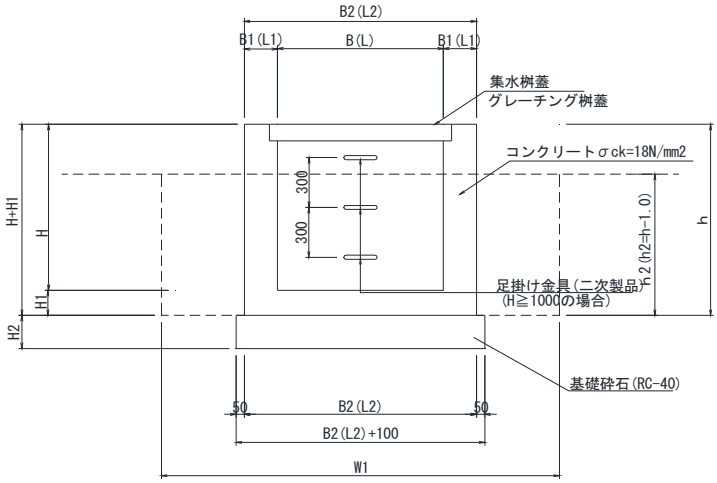

集水桝寸法表

形状寸法	B	B1	B2	L	L1	L2	H	H1	H2	h	h2	W1	蓋	足掛金具 n
B1000-L1000-H1200	1.000	0.200	1.400	1.000	0.200	1.400	1.200	0.150	0.200	1.350	0.350	2.400	ｸﾞﾚｰﾁﾝｸﾞ蓋 T-25	3

工　種	規　格	算　　式	数　量
コンクリート	σck=18N/mm2	V = 1.40 × 1.40 × 1.35	
		− 1.00 × 1.00 × 1.20 = 1.45	1.5 m^3
型枠		A =(1.40 × 1.35 ＋ 1.00 × 1.20)	
		× 4.00 = 12.36	12.4 m^2
基礎砕石	RC-40,t=15cm	A = 1.50 × 0.20 = 0.30	0.3 m^2
桝蓋	1000×1000用	N = = 1.00	1.0 組
作業土工			
床掘	標準	V = 2.40 × 2.40 × 0.35 = 2.02	
		V = 1.50 × 1.50 × 0.20 = 0.45	
		ΣV = 2.47	2.5 m^3
埋戻	1m≦W<4m	V = 2.47 − 1.14 = 1.33	1.3 m^3
残土		V = 1.40 × 1.40 × 0.35 = 0.69	
		V = 1.50 × 1.50 × 0.20 = 0.45	
		ΣV = 1.14	1.1 m^3
基面整正		A = 1.50 × 1.50 = 2.25	2.3 m^2

種　別	4号　集水桝　1200×1200×1900　T-25	1箇所当り

平面図

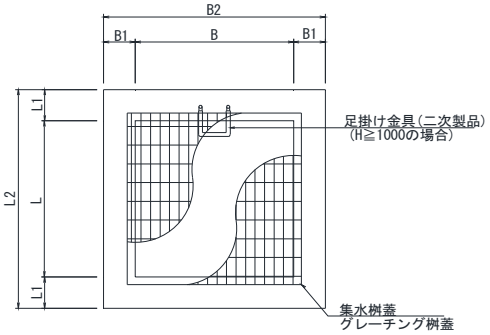

断面図・側面図

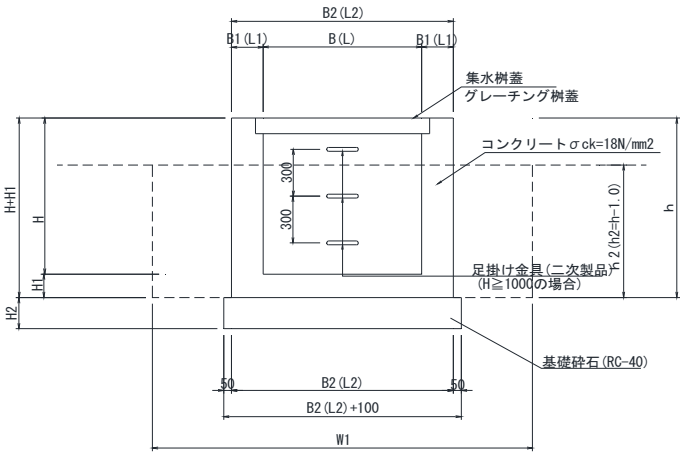

集水桝寸法表

形状寸法	B	B1	B2	L	L1	L2	H	H1	H2	h	h2	W1	蓋	足掛金具 n
B1200-L1200-H1900	1.200	0.200	1.600	1.200	0.200	1.600	1.900	0.150	0.200	1.950	0.950	2.600	ｸﾞﾚｰﾁﾝｸﾞ蓋 T-25	5

工　種	規　格	算　　式	数　量
コンクリート	σck=18N/mm2	V = 1.60 × 1.60 × 2.05	
		− 1.20 × 1.20 × 1.90 = 2.51	2.5 m^3
型枠		A =(1.60 × 2.05 ＋ 1.20 × 1.90)	
		× 4.00 = 22.24	22.2 m^2
基礎砕石	RC-40,t=15cm	A = 1.70 × 0.20 = 0.34	0.3 m^2
桝蓋	1200×1200用	N = = 1.00	1.0 組
作業土工			
床掘	標準	V = 2.60 × 2.60 × 0.95 = 6.42	
		V = 1.70 × 1.70 × 0.20 = 0.58	
		ΣV = 7.00	7.0 m^3
埋戻	1m≦W<4m	V = 7.00 − 3.01 = 3.99	4.0 m^3
残土		V = 1.60 × 1.60 × 0.95 = 2.43	
		V = 1.70 × 1.70 × 0.20 = 0.58	
		ΣV = 3.01	3.0 m^3
基面整正		A = 1.70 × 1.70 = 2.89	2.9 m^2

種　別	5号　集水桝　600×600×500　T-2	1箇所当り

平面図

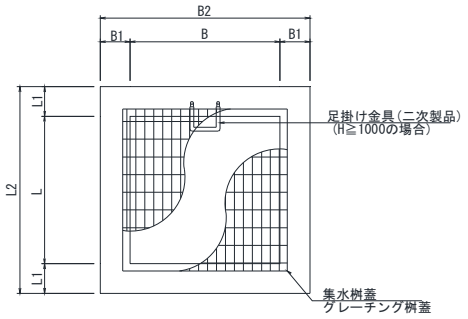

断面図・側面図

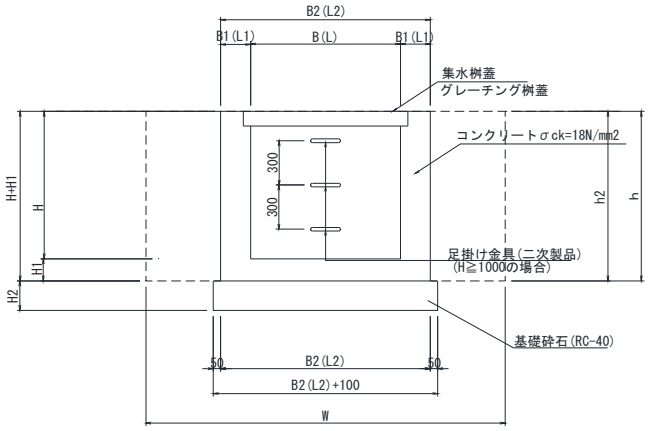

集水桝寸法表

形状寸法	B	B1	B2	L	L1	L2	H	H1	H2	h	h2	W	蓋	足掛金具 n
B600-L600-H500	0.600	0.150	0.900	0.600	0.150	0.900	0.500	0.150	0.150	0.650	0.650	1.900	ｸﾞﾚｰﾁﾝｸﾞ蓋 T-2	–

工　種	規　格	算　　式	数　量
コンクリート	σck=18N/mm2	V = 0.90 × 0.90 × 0.65	
		− 0.60 × 0.60 × 0.50 = 0.35	0.3 m^3
型枠		A =(0.90 × 0.65 ＋ 0.60 × 0.50)	
		× 4.00 = 3.54	3.5 m^2
基礎砕石	RC-40,t=15cm	A = 1.00 × 0.15 = 0.15	0.2 m^2
桝蓋	600×600用	N = = 1.00	1.0 組
作業土工			
床掘	標準	V = 1.90 × 1.90 × 0.65 = 2.35	
		V = 1.00 × 1.00 × 0.15 = 0.15	
		ΣV = 2.50	2.5 m^3
埋戻	1m≦W<4m	V = 2.50 − 0.27 = 2.23	2.2 m^3
残土		V = 0.90 × 0.90 × 0.15 = 0.12	
		V = 1.00 × 1.00 × 0.15 = 0.15	
		ΣV = 0.27	0.3 m^3
基面整正		A = 1.00 × 1.00 = 1.00	1.0 m^2

種　別	6号　集水桝　900×900×900　T-2	1箇所当り

平面図

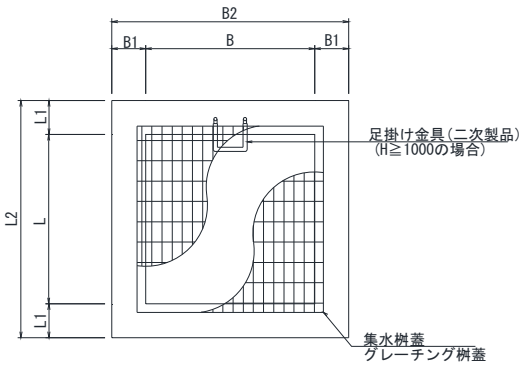

断面図・側面図

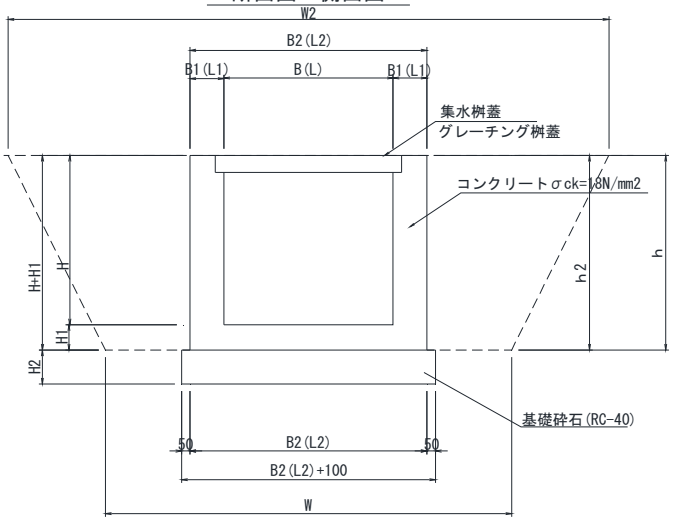

集水桝寸法表

形状寸法	B	B1	B2	L	L1	L2	H	H1	H2	h	h2	W	W2	蓋
B900-L900-H900	0.900	0.150	1.200	0.900	0.150	1.200	0.900	0.150	0.150	1.050	1.050	2.200	3.250	ｸﾞﾚｰﾁﾝｸﾞ蓋 T-2

工　種	規　格	算　　式	数　量
コンクリート	σck=18N/mm2	V = 1.20 × 1.20 × 1.05	
		− 0.90 × 0.90 × 0.90 = 0.78	0.8 m^3
型枠		A =(1.20 × 1.05 ＋ 0.90 × 0.90)	
		× 4.00 = 8.28	8.3 m^2
基礎砕石	RC-40,t=15cm	A = 1.30 × 0.15 = 0.20	0.2 m^2
桝蓋	900×900用	N = = 1.00	1.0 組
作業土工			
床掘	標準	V = 2.20 × 2.20 + 3.25 × 3.25	
		/ 2.00 × 1.05 = 8.09	
		V = 1.30 × 1.30 × 0.15 = 0.25	
		ΣV = 8.34	8.3 m^3
埋戻	1m≦W<4m	V = 8.34 − 1.76 = 6.58	6.6 m^3
残土		V = 1.20 × 1.20 × 1.05 = 1.51	
		V = 1.30 × 1.30 × 0.15 = 0.25	
		ΣV = 1.76	1.8 m^3
基面整正		A = 1.30 × 1.30 = 1.69	1.7 m^2

種　別	7号　集水桝　900×900×1200　T-2	1箇所当り

平面図

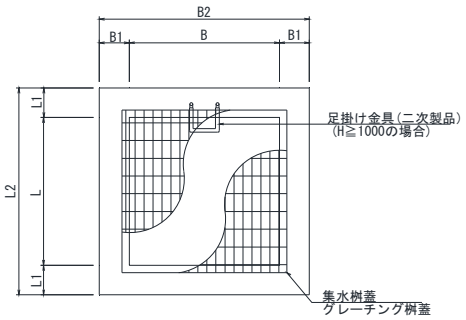

断面図・側面図

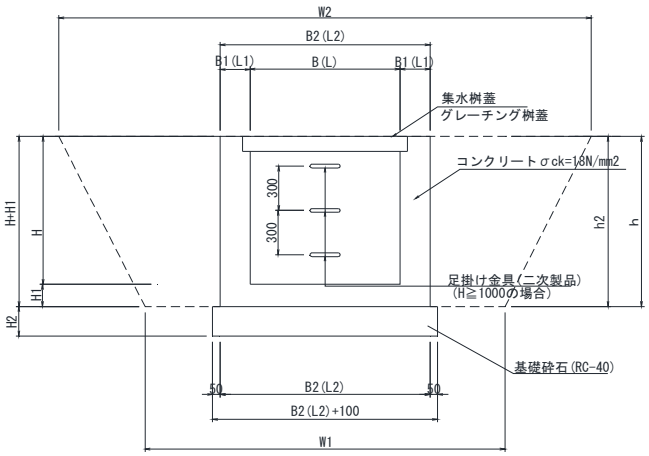

集水桝寸法表

形状寸法	B	B1	B2	L	L1	L2	H	H1	H2	h	h2	W1	W2	蓋	足掛金具 n
B900-L900-H1200	0.900	0.200	1.300	0.900	0.200	1.300	1.200	0.150	0.200	1.350	1.350	2.300	3.650	ｸﾞﾚｰﾁﾝｸﾞ蓋 T-2	3

工　種	規　格	算　　式	数　量
コンクリート	σck=18N/mm2	V = 1.30 × 1.30 × 1.35	
		− 0.90 × 0.90 × 1.20 = 1.31	1.3 m^3
型枠		A =(1.30 × 1.35 ＋ 0.90 × 1.20)	
		× 4.00 = 11.34	11.3 m^2
基礎砕石	RC-40,t=15cm	A = 1.40 × 0.20 = 0.28	0.3 m^2
桝蓋	900×900用	N = = 1.00	1.0 組
作業土工			
床掘	標準	V = 2.30 × 2.30 + 3.35 × 3.35	
		/ 2.00 × 1.35 = 11.15	
		V = 1.40 × 1.40 × 0.20 = 0.39	
		ΣV = 11.54	11.5 m^3
埋戻	1m≦W<4m	V = 11.54 − 6.05 = 5.49	5.5 m^3
残土		V = 1.30 × 1.30 × 3.35 = 5.66	
		V = 1.40 × 1.40 × 0.20 = 0.39	
		ΣV = 6.05	6.1 m^3
基面整正		A = 1.40 × 1.40 = 1.96	2.0 m^2

種　別	8号　集水桝　900×900×1500　T-25	1箇所当り

平面図

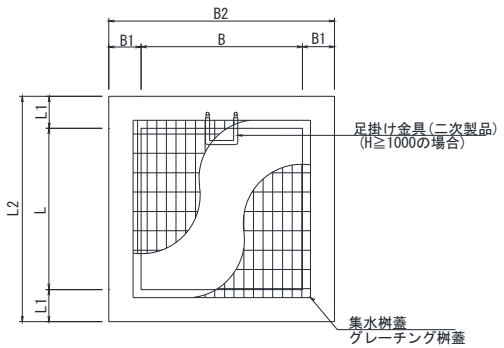

断面図・側面図

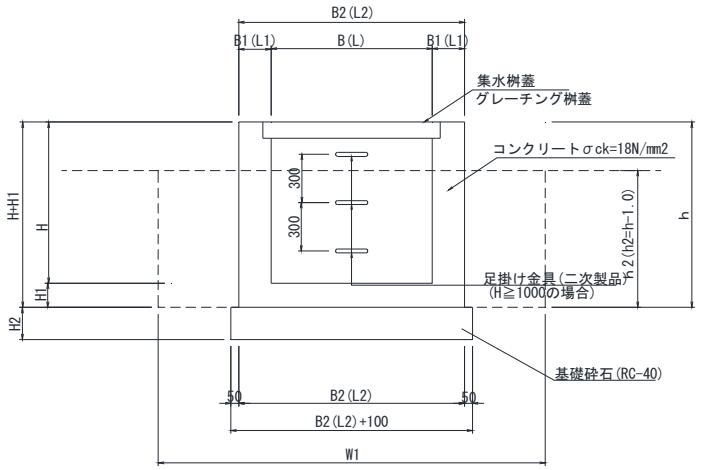

集水桝寸法表

形状寸法	B	B1	B2	L	L1	L2	H	H1	H2	h	h2	W1	蓋	足掛金具 n
B900-L900-H1500	0.900	0.200	1.300	0.900	0.200	1.300	1.500	0.150	0.200	1.650	0.650	2.300	ｸﾞﾚｰﾁﾝｸﾞ蓋 T-25	4

工　種	規　格	算　　式	数　量
コンクリート	σck=18N/mm2	V = 1.30 × 1.30 × 1.65	
		− 0.90 × 0.90 × 1.50 = 1.57	1.6 m^3
型枠		A =(1.30 × 1.65 ＋ 0.90 × 1.50)	
		× 4.00 = 13.98	14.0 m^2
基礎砕石	RC-40,t=15cm	A = 1.40 × 0.20 = 0.28	0.3 m^2
桝蓋	900×900用	N = = 1.00	1.0 組
作業土工			
床掘	標準	V = 2.30 × 2.30 × 0.65 = 3.44	
		V = 1.40 × 1.40 × 0.20 = 0.39	
		ΣV = 3.83	3.8 m^3
埋戻	1m≦W<4m	V = 3.83 − 1.49 = 2.34	2.3 m^3
残土		V = 1.30 × 1.30 × 0.65 = 1.10	
		V = 1.40 × 1.40 × 0.20 = 0.39	
		ΣV = 1.49	1.5 m^3
基面整正		A = 1.40 × 1.40 = 1.96	2.0 m^2

種　別	9号　集水桝　900×900×1600　T-2	1箇所当り

平面図

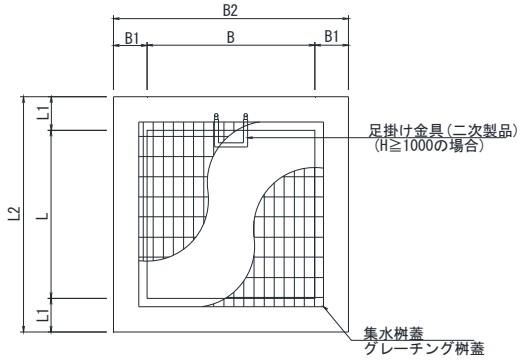

断面図・側面図

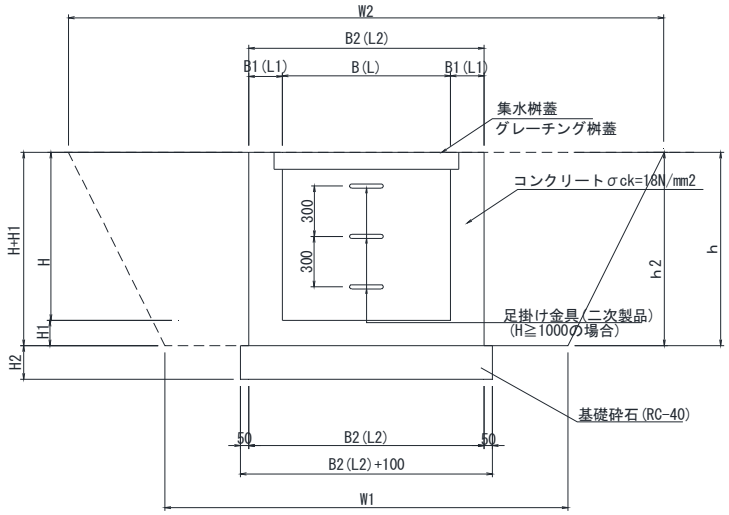

集水桝寸法表

形状寸法	B	B1	B2	L	L1	L2	H	H1	H2	h	h2	W1	W2	蓋	足掛金具 n
B900-L900-H1600	0.900	0.200	1.300	0.900	0.200	1.300	1.600	0.150	0.200	1.750	1.750	2.300	4.050	ｸﾞﾚｰﾁﾝｸﾞ蓋 T-2	4

工　種	規　格	算　　式	数　量
コンクリート	σck=18N/mm2	V = 1.30 × 1.30 × 1.75	
		− 0.90 × 0.90 × 1.60 = 1.66	1.7 m^3
型枠		A =(1.30 × 1.75 ＋ 0.90 × 1.60)	
		× 4.00 = 14.86	14.9 m^2
基礎砕石	RC-40, t=15cm	A = 1.40 × 0.20 = 0.28	0.3 m^2
桝蓋	900×900用	N = = 1.00	1.0 組
作業土工			
床掘	標準	V = 2.30 × 2.30 + 4.05 × 4.05	
		/ 2.00 × 1.75 = 18.98	
		V = 1.40 × 1.40 × 0.20 = 0.39	
		ΣV = 19.37	19.4 m^3
埋戻	1m≦W<4m	V = 19.37 − 7.23 = 12.14	12.1 m^3
残土		V = 1.30 × 1.30 × 4.05 = 6.84	
		V = 1.40 × 1.40 × 0.20 = 0.39	
		ΣV = 7.23	7.2 m^3
基面整正		A = 1.40 × 1.40 = 1.96	2.0 m^2

種　別	10号　集水桝　900×900×1700　T-2	1箇所当り

平面図

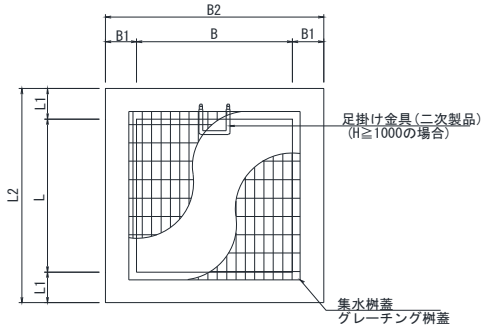

断面図・側面図

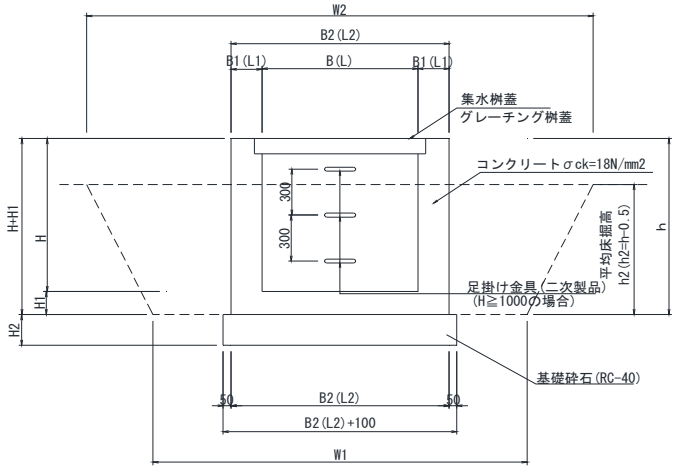

集水桝寸法表

形状寸法	B	B1	B2	L	L1	L2	H	H1	H2	h	h2	W1	W2	蓋	足掛金具 n
B900-L900-H1700	0.900	0.200	1.300	0.900	0.200	1.300	1.700	0.150	0.200	1.850	1.350	2.300	3.650	ｸﾞﾚｰﾁﾝｸﾞ蓋 T-2,T-25	4

工　種	規　格	算　　式	数　量
コンクリート	σck=18N/mm2	V = 1.30 × 1.30 × 1.85	
		− 0.90 × 0.90 × 1.70 = 1.75	1.8 m^3
型枠		A =(1.30 × 1.85 ＋ 0.90 × 1.70)	
		× 4.00 = 15.74	15.7 m^2
基礎砕石	RC-40,t=15cm	A = 1.40 × 0.20 = 0.28	0.3 m^2
桝蓋	900×900用	N = = 1.00	1.0 組
作業土工			
床掘	標準	V = 2.30 × 2.30 + 3.65 × 3.65	
		/ 2.00 × 1.35 = 12.56	
		V = 1.40 × 1.40 × 0.20 = 0.39	
		ΣV = 12.95	13.0 m^3
埋戻	1m≦W<4m	V = 12.95 − 6.56 = 6.39	6.4 m^3
残土		V = 1.30 × 1.30 × 3.65 = 6.17	
		V = 1.40 × 1.40 × 0.20 = 0.39	
		ΣV = 6.56	6.6 m^3
基面整正		A = 1.40 × 1.40 = 1.96	2.0 m^2

種　別	10号　集水桝　900×900×1700　T-25	1箇所当り

平面図

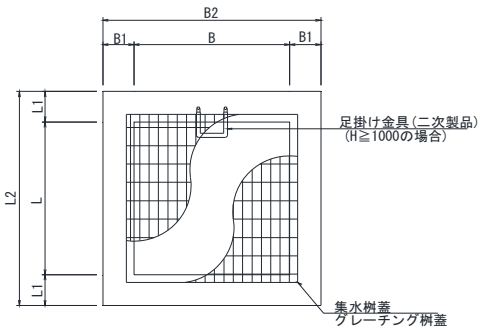

断面図・側面図

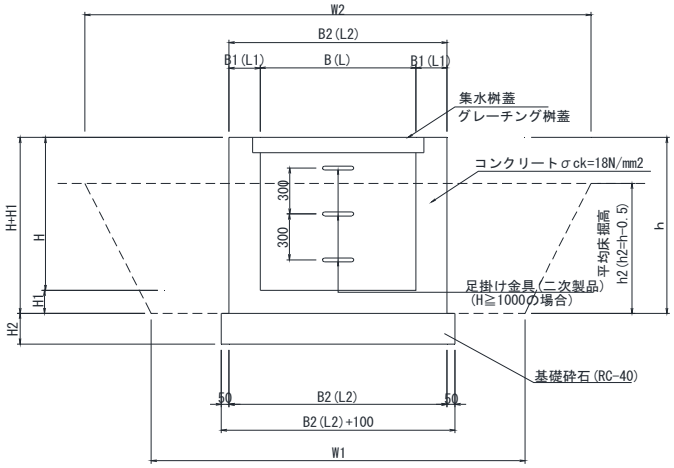

集水桝寸法表

形状寸法	B	B1	B2	L	L1	L2	H	H1	H2	h	h2	W1	W2	蓋	足掛金具 n
B900-L900-H1700	0.900	0.200	1.300	0.900	0.200	1.300	1.700	0.150	0.200	1.850	1.350	2.300	3.650	ｸﾞﾚｰﾁﾝｸﾞ蓋 T-2,T-25	4

工　種	規　格	算　　式	数　量
コンクリート	σck=18N/mm2	V = 1.30 × 1.30 × 1.85	
		− 0.90 × 0.90 × 1.70 = 1.75	1.8 m^3
型枠		A =(1.30 × 1.85 ＋ 0.90 × 1.70)	
		× 4.00 = 15.74	15.7 m^2
基礎砕石	RC-40,t=15cm	A = 1.40 × 0.20 = 0.28	0.3 m^2
桝蓋	900×900用	N = = 1.00	1.0 組
作業土工			
床掘	標準	V = 2.30 × 2.30 + 3.65 × 3.65	
		/ 2.00 × 1.35 = 12.56	
		V = 1.40 × 1.40 × 0.20 = 0.39	
		ΣV = 12.95	13.0 m^3
埋戻	1m≦W<4m	V = 12.95 − 6.56 = 6.39	6.4 m^3
残土		V = 1.30 × 1.30 × 3.65 = 6.17	
		V = 1.40 × 1.40 × 0.20 = 0.39	
		ΣV = 6.56	6.6 m^3
基面整正		A = 1.40 × 1.40 = 1.96	2.0 m^2

種　別	11号　集水桝　900×900×1800　T-2	1箇所当り

平面図

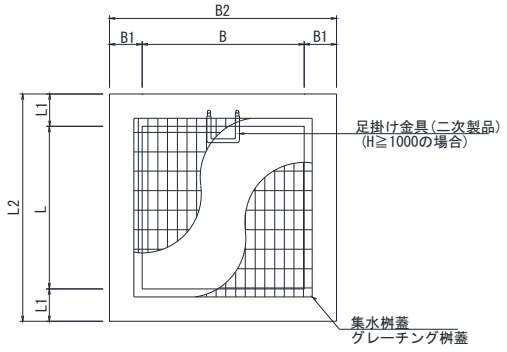

断面図・側面図

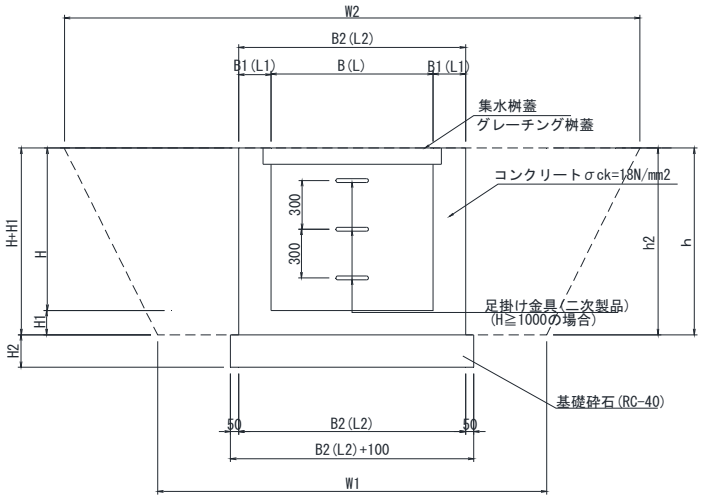

集水桝寸法表

形状寸法	B	B1	B2	L	L1	L2	H	H1	H2	h	h2	W1	W2	蓋	足掛金具 n
B900-L900-H1800	0.900	0.200	1.300	0.900	0.200	1.300	1.800	0.150	0.200	1.950	1.950	2.300	4.250	ｸﾞﾚｰﾁﾝｸﾞ蓋 T-2	5

工　種	規　格	算　　式	数　量
コンクリート	σck=18N/mm2	V = 1.30 × 1.30 × 1.95	
		− 0.90 × 0.90 × 1.80 = 1.84	1.8 m^3
型枠		A =(1.30 × 1.95 ＋ 0.90 × 1.80)	
		× 4.00 = 16.62	16.6 m^2
基礎砕石	RC-40,t=15cm	A = 1.40 × 0.20 = 0.28	0.3 m^2
桝蓋	900×900用	N = = 1.00	1.0 組
作業土工			
床掘	標準	V =(2.30 × 2.30 + 4.25 × 4.25)	
		/ 2.00 × 1.95 = 22.77	
		V = 1.40 × 1.40 × 0.20 = 0.39	
		ΣV = 23.16	23.2 m^3
埋戻	1m≦W<4m	V = 23.16 − 7.57 = 15.59	15.6 m^3
残土		V = 1.30 × 1.30 × 4.25 = 7.18	
		V = 1.40 × 1.40 × 0.20 = 0.39	
		ΣV = 7.57	7.6 m^3
基面整正		A = 1.40 × 1.40 = 1.96	2.0 m^2

種　別	12号　集水桝　600×600×1700　T-25	1箇所当り

平面図

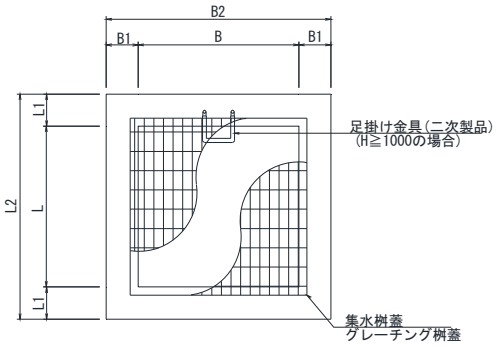

断面図・側面図

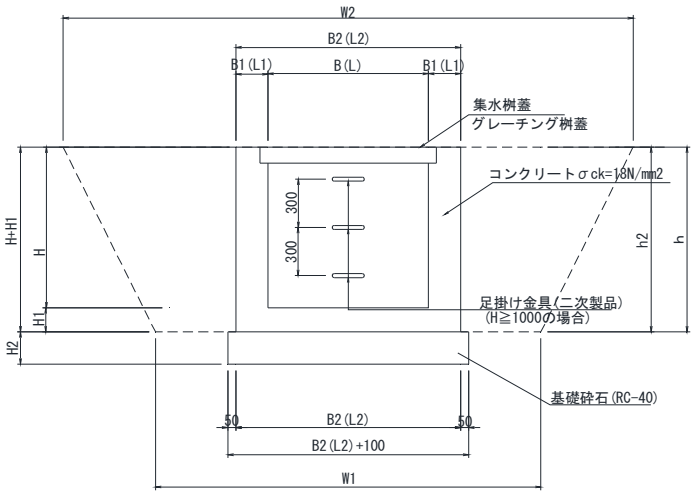

集水桝寸法表

形状寸法	B	B1	B2	L	L1	L2	H	H1	H2	h	h2	W1	W2	蓋	足掛金具 n
B600-L600-H1700	0.600	0.200	1.000	0.600	0.200	1.000	1.700	0.150	0.200	1.850	1.850	2.000	3.850	ｸﾞﾚｰﾁﾝｸﾞ蓋 T-25	4

工　種	規　格	算　　式	数　量
コンクリート	σck=18N/mm2	V = 1.00 × 1.00 × 1.85	
		− 0.60 × 0.60 × 1.70 = 1.24	1.2 m^3
型枠		A =(1.00 × 1.85 ＋ 0.60 × 1.70)	
		× 4.00 = 11.48	11.5 m^2
基礎砕石	RC-40,t=15cm	A = 1.10 × 1.10 = 1.21	1.2 m^2
桝蓋	600×600用	N = = 1.00	1.0 組
作業土工			
床掘	標準	V =(2.00 × 2.00 + 3.85 × 3.85)	
		/ 2.00 × 1.85 = 17.41	
		V = 1.10 × 1.10 × 0.20 = 0.24	
		ΣV = 17.65	17.7 m^3
埋戻	1m≦W<4m	V = 17.65 − 2.09 = 15.56	15.6 m^3
残土		V = 1.00 × 1.00 × 1.85 = 1.85	
		V = 1.10 × 1.10 × 0.20 = 0.24	
		ΣV = 2.09	2.1 m^3
基面整正		A = 1.10 × 1.10 = 1.21	1.2 m^2

種　別	13号　集水桝　700×700×700　T-25	1箇所当り

平面図

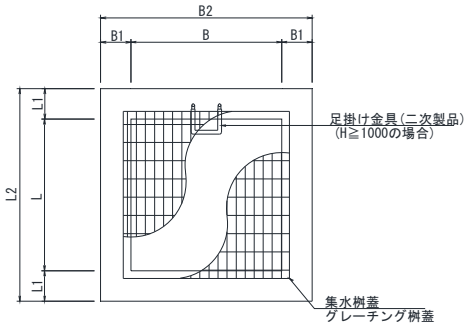

断面図・側面図

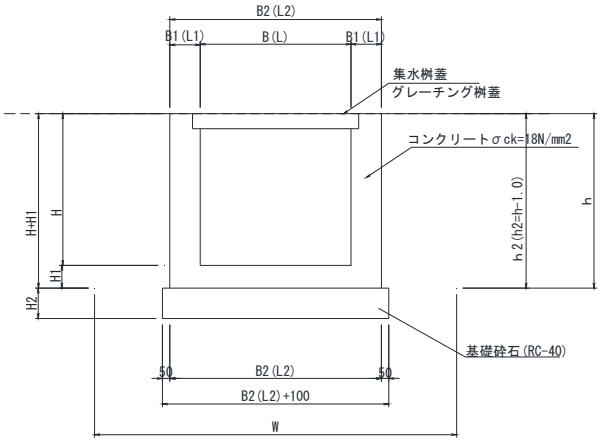

集水桝寸法表

形状寸法	B	B1	B2	L	L1	L2	H	H1	H2	h	h2	W	蓋
B700-L700-H700	0.700	0.150	1.000	0.700	0.150	1.000	0.700	0.150	0.150	0.850	-	2.000	ｸﾞﾚｰﾁﾝｸﾞ蓋 T-25

工　種	規　格	算　　式	数　量
コンクリート	σck=18N/mm2	V = 1.00 × 1.00 × 0.85	
		− 0.70 × 0.70 × 0.70 = 0.51	0.5 m^3
型枠		A =(1.00 × 0.85 ＋ 0.70 × 0.70)	
		× 4.00 = 5.36	5.4 m^2
基礎砕石	RC-40,t=15cm	A = 1.10 × 1.10 = 1.21	1.2 m^2
桝蓋	700×700用	N = = 1.00	1.0 組
作業土工			
基面整正		A = 1.10 × 1.10 = 1.21	1.2 m^2

1-3. 舗装工　　数量集計表

レベル３（種別）	レベル４（細別）	レベル５（規格）	単位	数　量	摘　要
舗装工					
車道ｱｽﾌｧﾙﾄ舗装	下層路盤工	再生骨材　RC-40　t=30cm	m2	18,600	
	上層路盤工	粒調砕石　M-40　t=15cm	m2	18,600	
	表層工	再生密粒度As20F　(改良Ⅱ型)　t=5cm	m2	18,600	

舗装工　　数　量　調　書

名　　称	規　　格	算　　式	数　量
舗装工			
車道ｱｽﾌｧﾙﾄ舗装			
下層路盤工	再生骨材　RC-40 t=30cm	A=　　=　18,631.10	18631.1　m2
上層路盤工	粒調砕石　M-40 t=15cm	A=　　=　18,631.10	18631.1　m2
表層工	再生密粒度As20F (改良Ⅱ型)　t=5cm	A=　　=　18,631.10	18631.1　m2