六　段　の　部（45人）

（第１試合場）
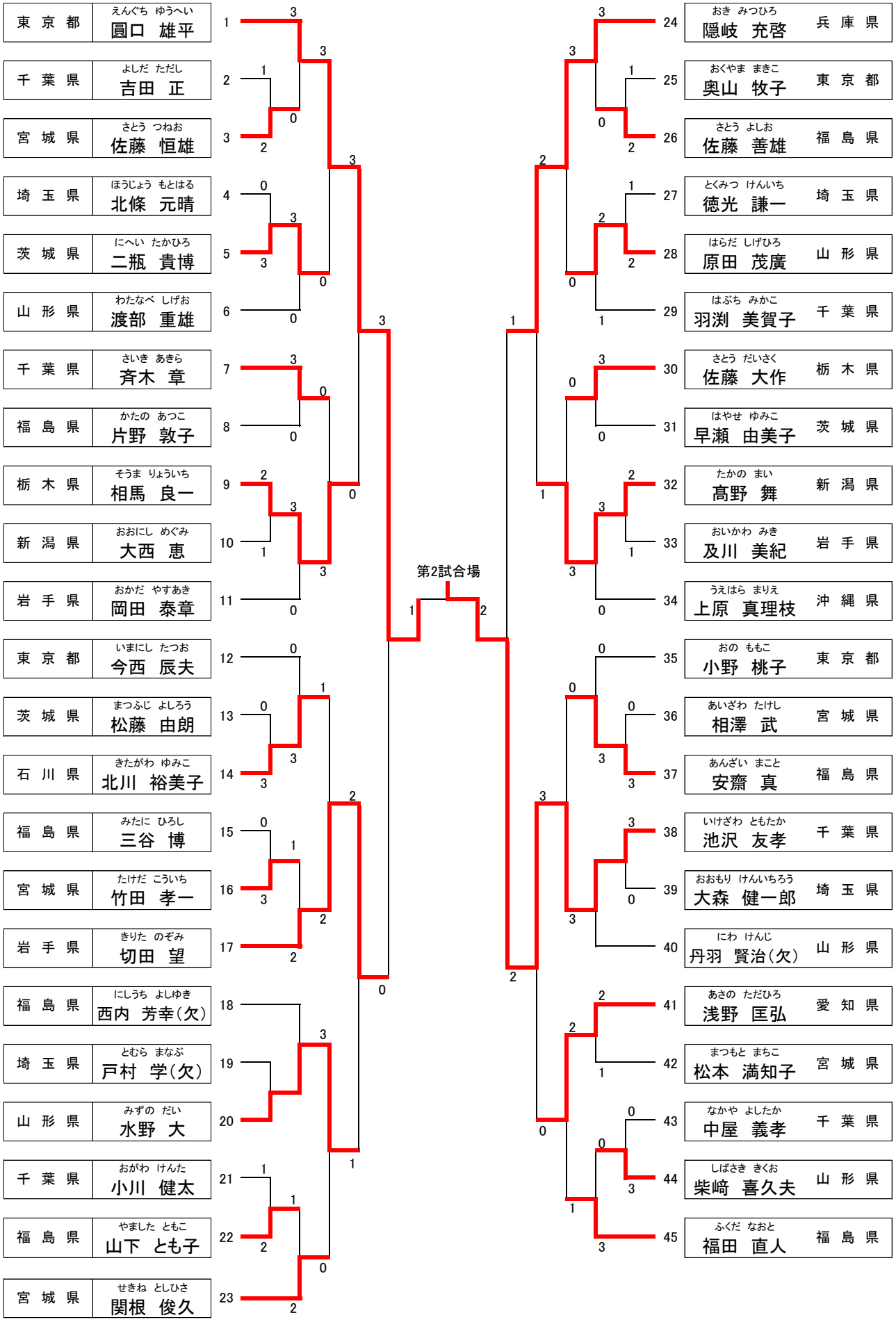
1	東京都	えんぐち ゆうへい	圓口　雄平	
2	千葉県	よしだ ただし	吉田　正	
3	宮城県	さとう つねお	佐藤　恒雄	
4	埼玉県	ほうじょう もとはる	北條　元晴	
5	茨城県	にへい たかひろ	二瓶　貴博	
6	山形県	わたなべ しげお	渡部　重雄	
7	千葉県	さいき あきら	斉木　章	
8	福島県	かたの あつこ	片野　敦子	
9	栃木県	そうま りょういち	相馬　良一	
10	新潟県	おおにし めぐみ	大西　恵	
11	岩手県	おかだ やすあき	岡田　泰章	
12	東京都	いまにし たつお	今西　辰夫	
13	茨城県	まつふじ よしろう	松藤　由朗	
14	石川県	きたがわ ゆみこ	北川　裕美子	
15	福島県	みたに ひろし	三谷　博	
16	宮城県	たけだ こういち	竹田　孝一	
17	岩手県	きりた のぞみ	切田　望	
18	福島県	にしうち よしゆき	西内　芳幸（欠）	
19	埼玉県	とむら まなぶ	戸村　学（欠）	
20	山形県	みずの だい	水野　大	
21	千葉県	おがわ けんた	小川　健太	
22	福島県	やました ともこ	山下　とも子	
23	宮城県	せきね としひさ	関根　俊久	
24	兵庫県	おき みつひろ	隠岐　充啓	
25	東京都	おくやま まきこ	奥山　牧子	
26	福島県	さとう よしお	佐藤　善雄	
27	埼玉県	とくみつ けんいち	徳光　謙一	
28	山形県	はらだ しげひろ	原田　茂廣	
29	千葉県	はぶち みかこ	羽渕　美賀子	
30	栃木県	さとう だいさく	佐藤　大作	
31	茨城県	はやせ ゆみこ	早瀬　由美子	
32	新潟県	たかの まい	高野　舞	
33	岩手県	おいかわ みき	及川　美紀	
34	沖縄県	うえはら まりえ	上原　真理枝	
35	東京都	おの ももこ	小野　桃子	
36	宮城県	あいざわ たけし	相澤　武	
37	福島県	あんざい まこと	安齋　真	
38	千葉県	いけざわ ともたか	池沢　友孝	
39	埼玉県	おおもり けんいちろう	大森　健一郎	
40	山形県	にわ けんじ	丹羽　賢治（欠）	
41	愛知県	あさの ただひろ	浅野　匡弘	
42	宮城県	まつもと まちこ	松本　満知子	
43	千葉県	なかや よしたか	中屋　義孝	
44	山形県	しばさき きくお	柴﨑　喜久夫	
45	福島県	ふくだ なおと	福田　直人