三　段　の　部（51人）

（第1試合場）

1	千葉県	辰巳　碧	
2	山形県	垂石　郷	
3	東京都	望月　萌	
4	埼玉県	中島佑規子	
5	宮城県	佐藤　健一	
6	千葉県	大野　直人	
7	福島県	池浦　隆之	
8	東京都	岩崎　航太	
9	新潟県	佐藤　壽世	
10	秋田県	トリスティン・ディーン	
11	宮城県	岡村　厚志	
12	東京都	吉田浩太郎	
13	岩手県	佐々木　淳	
14	東京都	田中　伸明	
15	埼玉県	望月　篤	
16	福島県	大武　有子	
17	静岡県	安藤　正幸	
18	神奈川県	髙橋　浩代	
19	東京都	青木　文也	
20	青森県	木村　祥司	
21	秋田県	和泉　春菜	
22	茨城県	照沼　志保	
23	埼玉県	長谷川美喜男	
24	東京都	野村　心平	
25	新潟県	田口　玲子	
26	山形県	村山　政隆	

（第2試合場）
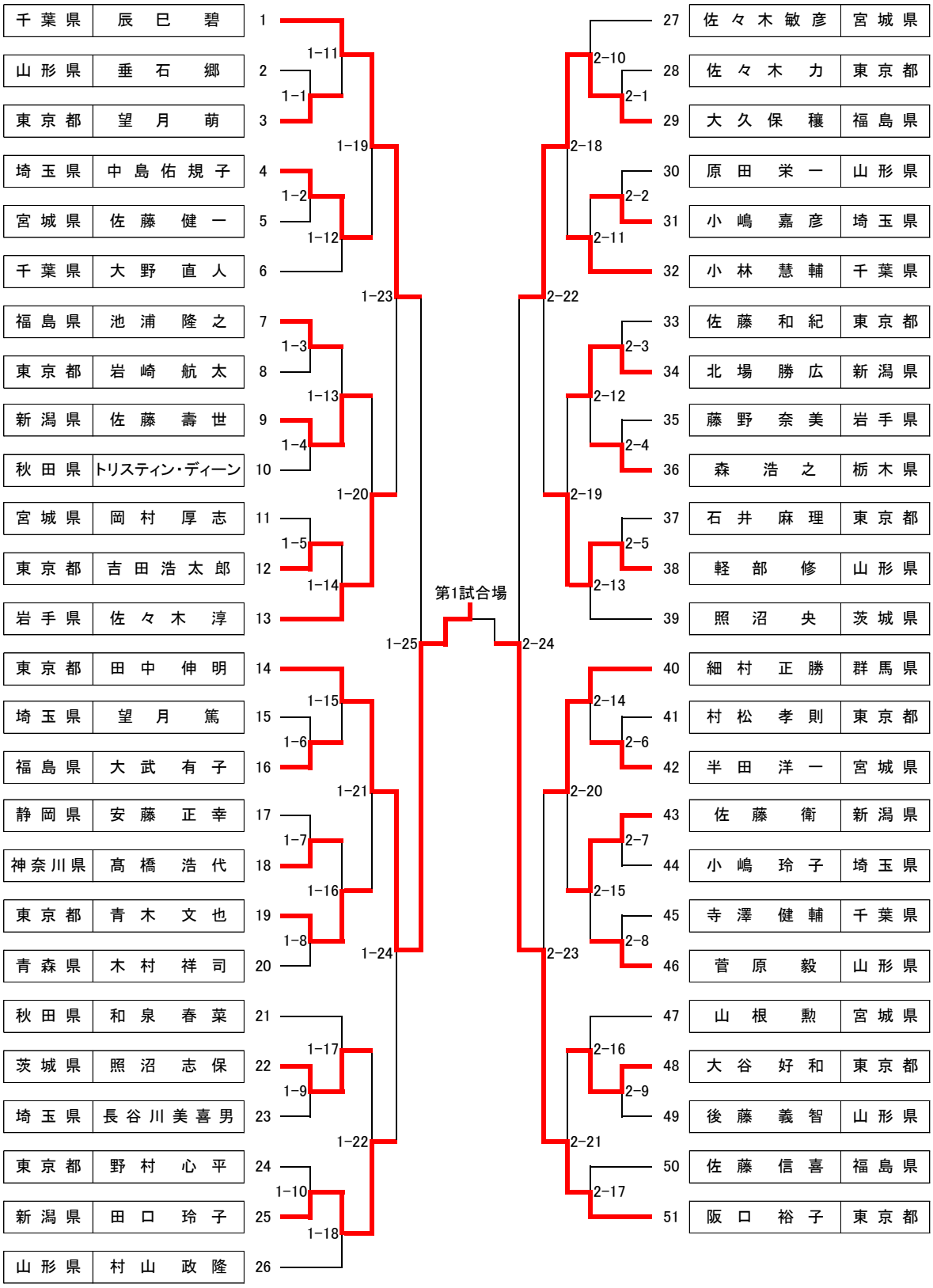
27	佐々木敏彦	宮城県	
28	佐々木　力	東京都	
29	大久保　穣	福島県	
30	原田　栄一	山形県	
31	小嶋　嘉彦	埼玉県	
32	小林　慧輔	千葉県	
33	佐藤　和紀	東京都	
34	北場　勝広	新潟県	
35	藤野　奈美	岩手県	
36	森　浩之	栃木県	
37	石井　麻理	東京都	
38	軽部　修	山形県	
39	照沼　央	茨城県	
40	細村　正勝	群馬県	
41	村松　孝則	東京都	
42	半田　洋一	宮城県	
43	佐藤　衛	新潟県	
44	小嶋　玲子	埼玉県	
45	寺澤　健輔	千葉県	
46	菅原　毅	山形県	
47	山根　勲	宮城県	
48	大谷　好和	東京都	
49	後藤　義智	山形県	
50	佐藤　信喜	福島県	
51	阪口　裕子	東京都