初　段　の　部（46人）

（第5試合場）

宮城県	川本　弘樹	1
東京都	小澤賢太郎	2
青森県	岩森　真美	3
福島県	倉持　しぐれ	4
東京都	笹田　祐介	5
岩手県	中村紘太朗	6
東京都	髙橋　麻耶	7
宮城県	澤野　崇倫	8
千葉県	中村　優里	9
福島県	渡邉　久子	10
東京都	渡辺　汐里	11
秋田県	伊藤　飛鳥	12
山形県	杉浦　詔子	13
埼玉県	神　英雄	14
東京都	杉原　毅	15
宮城県	高島　章紘	16
茨城県	宇野　義廣	17
岩手県	寺井　翔啓	18
青森県	新岡　桂	19
東京都	田中　瑞樹	20
福島県	鈴木　千鶴	21
宮城県	佐藤　瞭	22
新潟県	池田　顕	23

（第6試合場）
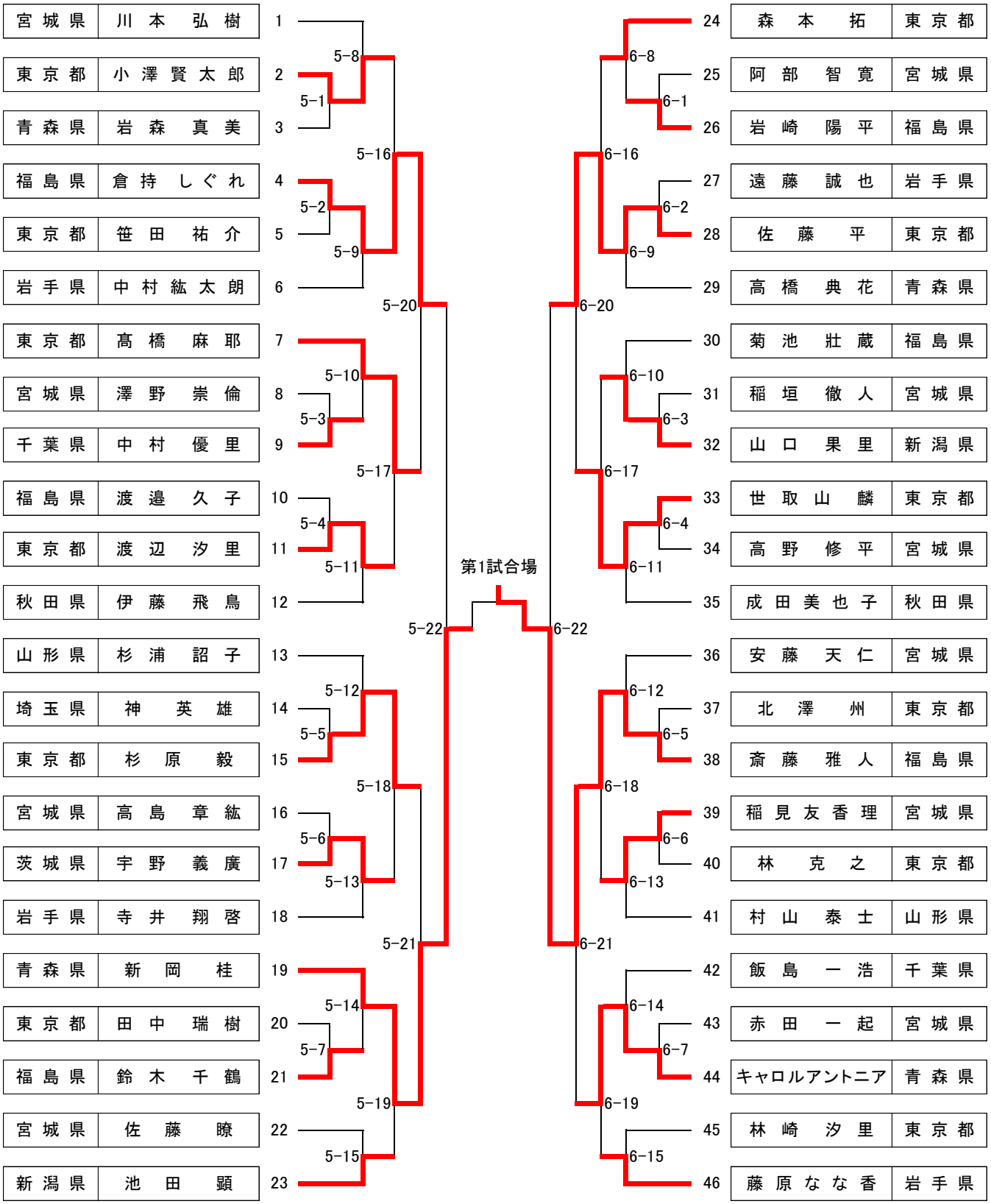
24	森本　拓	東京都
25	阿部　智寛	宮城県
26	岩崎　陽平	福島県
27	遠藤　誠也	岩手県
28	佐藤　平	東京都
29	高橋　典花	青森県
30	菊池　壯蔵	福島県
31	稲垣　徹人	宮城県
32	山口　果里	新潟県
33	世取山　麟	東京都
34	高野　修平	宮城県
35	成田美也子	秋田県
36	安藤　天仁	宮城県
37	北澤　州	東京都
38	斎藤　雅人	福島県
39	稲見友香理	宮城県
40	林　克之	東京都
41	村山　泰士	山形県
42	飯島　一浩	千葉県
43	赤田　一起	宮城県
44	キャロルアントニア	青森県
45	林崎　汐里	東京都
46	藤原ななか	岩手県